Масштаб 1:2

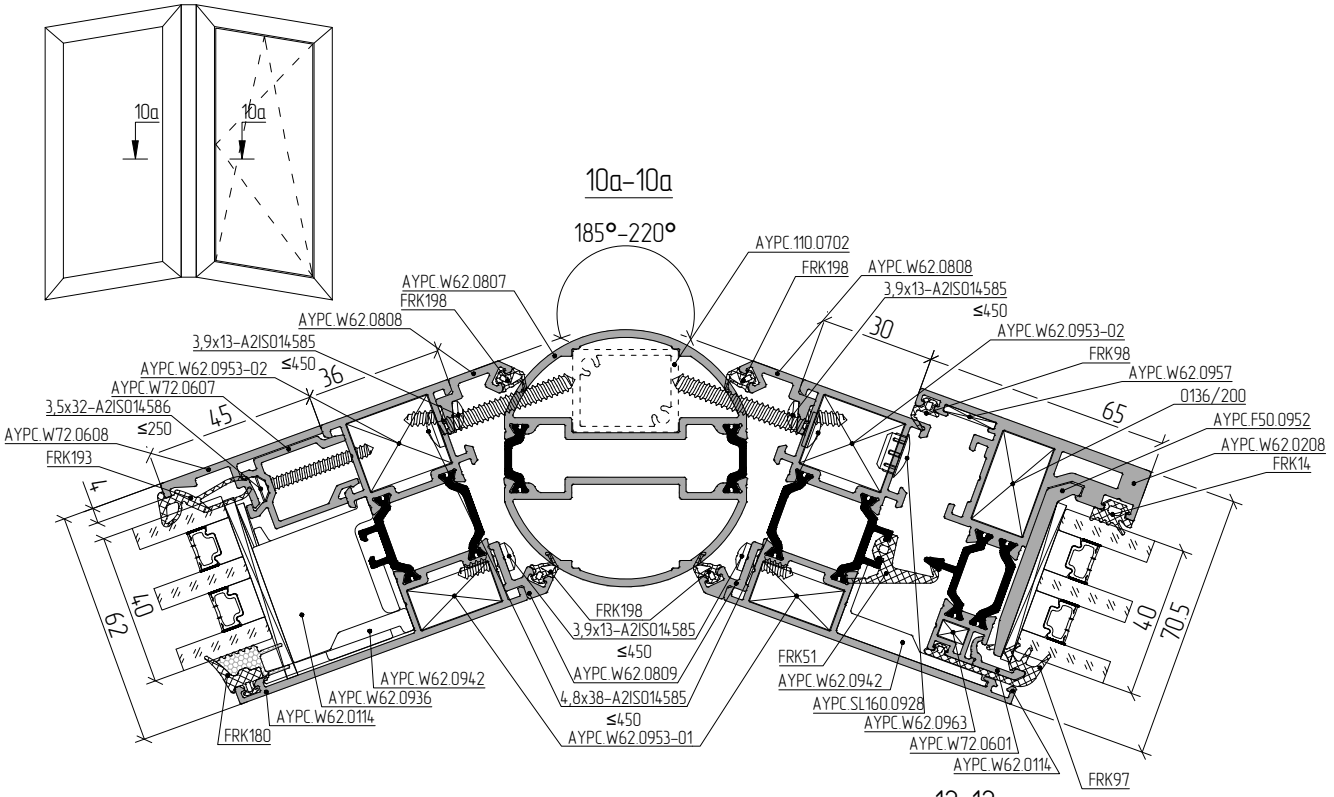
10а
10а
10а–10а
185°–220°
AYPC.110.0702
FRK198
AYPC.W62.0808
3,9x13–A2ISO14585
≤450
AYPC.W62.0953–02
FRK98
AYPC.W62.0957
0136/200
AYPC.F50.0952
AYPC.W62.0208
FRK14
AYPC.W62.0807
FRK198
AYPC.W62.0808
3,9x13–A2ISO14585
AYPC.W62.0953–02
≤450
AYPC.W72.0607
3,5x32–A2ISO14586
≤250
AYPC.W72.0608
FRK193
30
36
45
65
62
40
40
70,5
FRK198
3,9x13–A2ISO14585
≤450
AYPC.W62.0809
4,8x38–A2ISO14585
≤450
AYPC.W62.0953–01
AYPC.W62.0942
AYPC.W62.0936
AYPC.W62.0114
FRK180
FRK51
AYPC.W62.0942
AYPC.SL160.0928
AYPC.W62.0963
AYPC.W72.0601
AYPC.W62.0114
FRK97

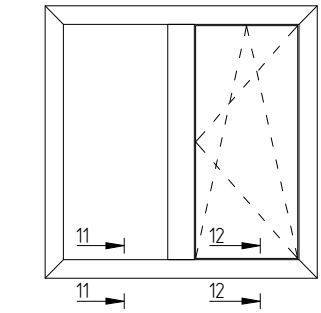
11
12
11
12

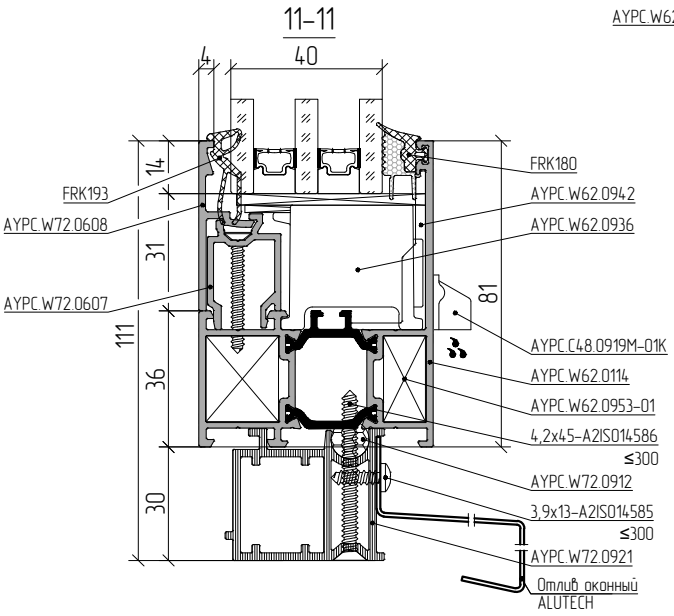
11–11
4
40
14
31
111
36
30
81
FRK193
AYPC.W72.0608
AYPC.W72.0607
FRK180
AYPC.W62.0942
AYPC.W62.0936
AYPC.C48.0919M–01K
AYPC.W62.0114
AYPC.W62.0953–01
4,2x45–A2ISO14586
≤300
AYPC.W72.0912
3,9x13–A2ISO14585
≤300
AYPC.W72.0921
Отлив оконный
ALUTECH

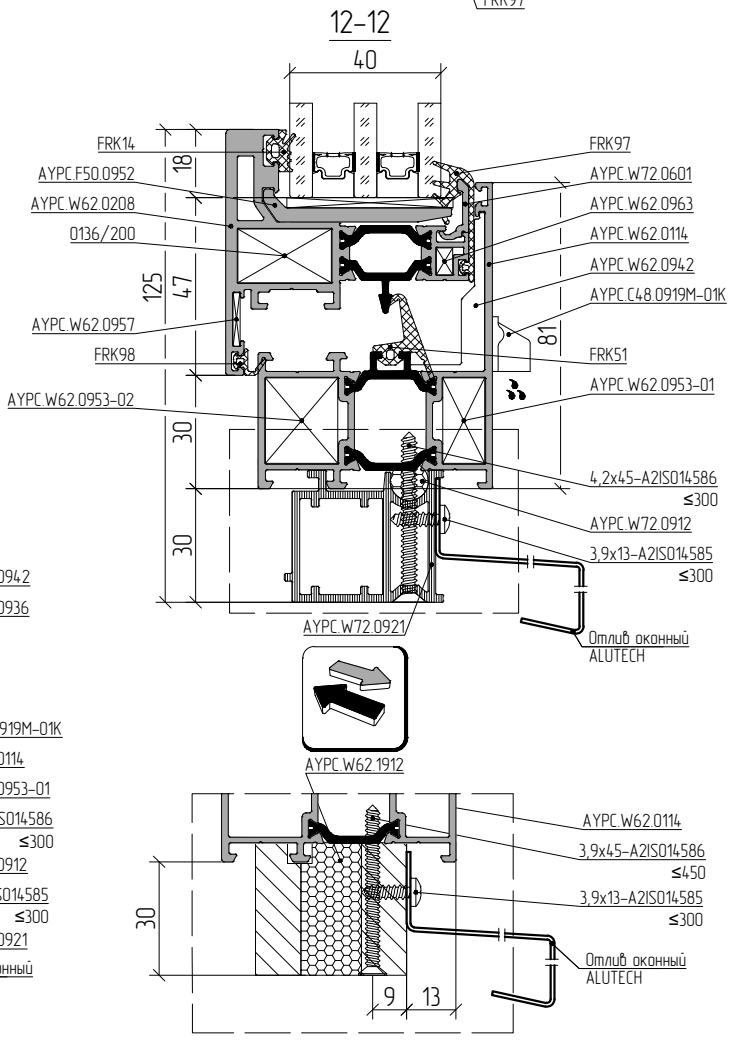
12–12
40
18
125
47
81
30
30
FRK14
AYPC.F50.0952
AYPC.W62.0208
0136/200
AYPC.W62.0957
FRK98
AYPC.W62.0953–02
FRK97
AYPC.W72.0601
AYPC.W62.0963
AYPC.W62.0114
AYPC.W62.0942
AYPC.C48.0919M–01K
FRK51
AYPC.W62.0953–01
4,2x45–A2ISO14586
≤300
AYPC.W72.0912
3,9x13–A2ISO14585
≤300
AYPC.W72.0921
Отлив оконный
ALUTECH
AYPC.W62.1912
AYPC.W62.0114
3,9x45–A2ISO14586
≤450
3,9x13–A2ISO14585
≤300
30
9
13
Отлив оконный
ALUTECH