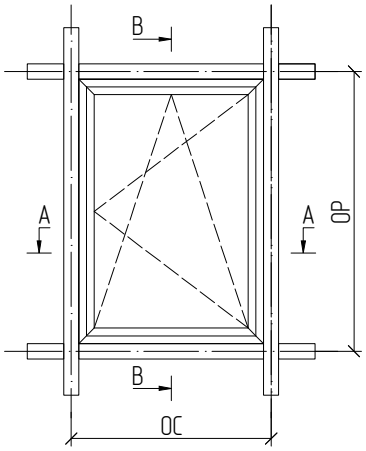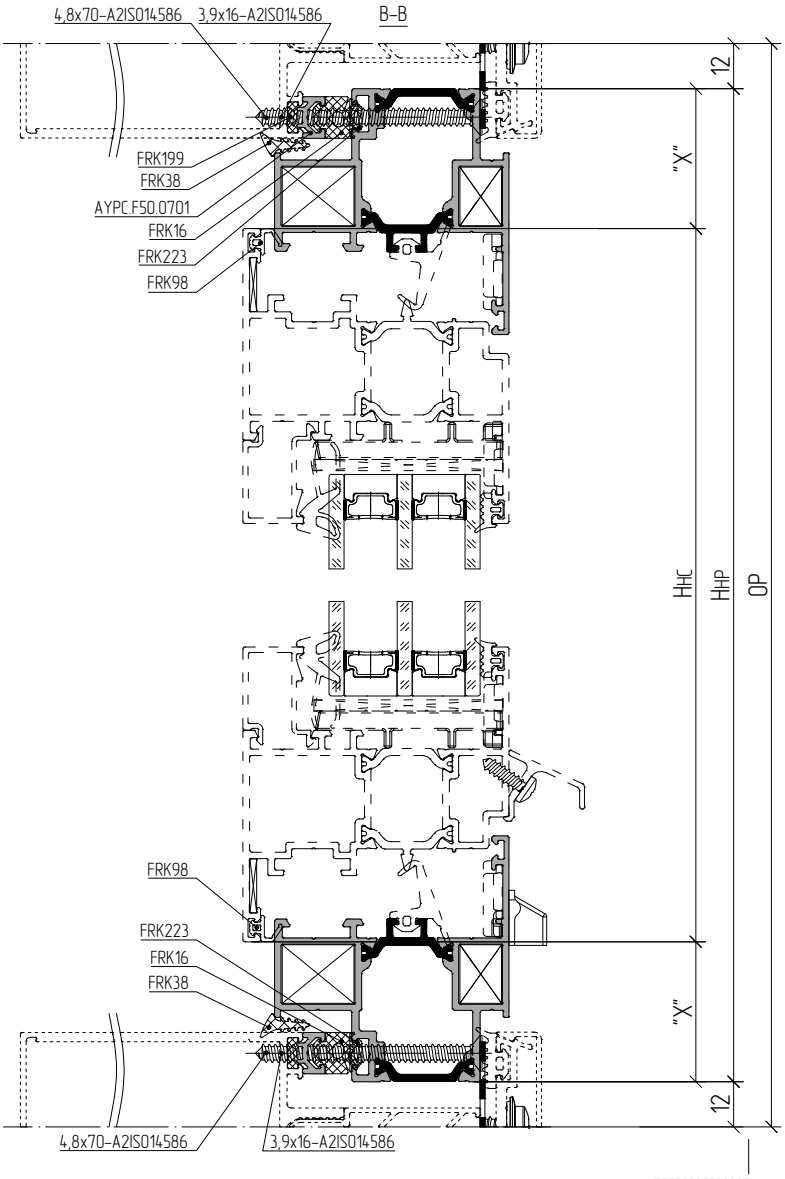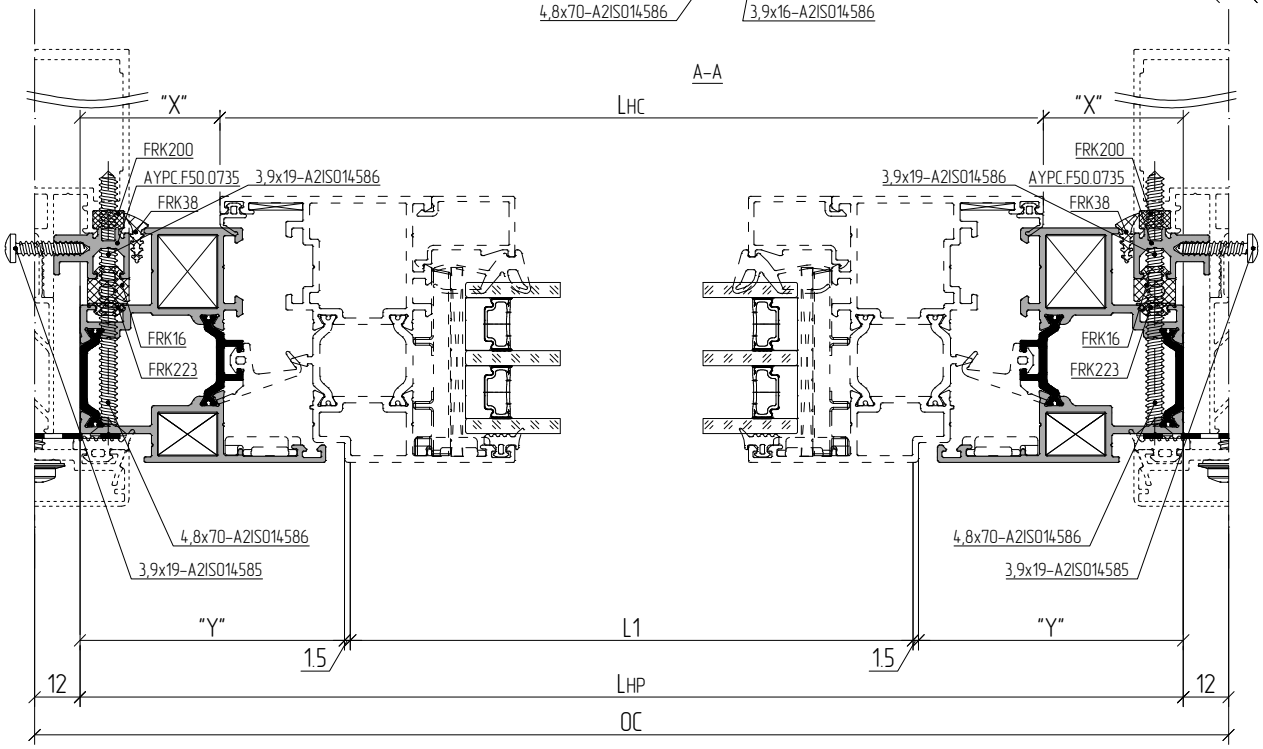Пример расчета оконного блока с установкой в фасад