Наименование, артикул, эскиз	Цвет	Код по каталогу	Масса, кг	Единица измерения	Количество в упаковке	Масса в упаковке брутто, кг
Шаблон разметочный AYPC.W62.1980 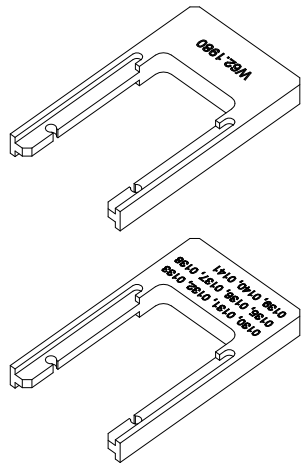 W62 W: ●; W62 HS: ●; W62 VS: ; W62 PVC:	–	18551500	0.296	шт.	1	0.296
Шаблон разметочный AYPC.W62.1981 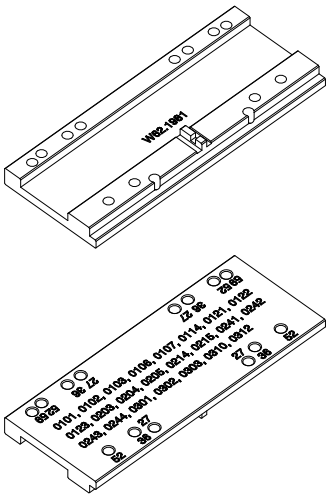 W62 W: ●; W62 HS: ●; W62 VS: ; W62 PVC:	–	18551600	0.428	шт.	1	0.428
Шаблон разметочный AYPC.W62.1982 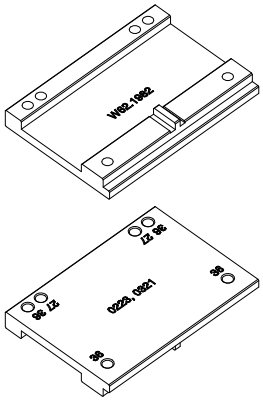 W62 W: ●; W62 HS: ; W62 VS: ; W62 PVC:	–	18551700	0.313	шт.	1	0.313