ALUTECH PROFILE SYSTEMS
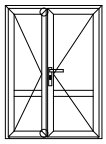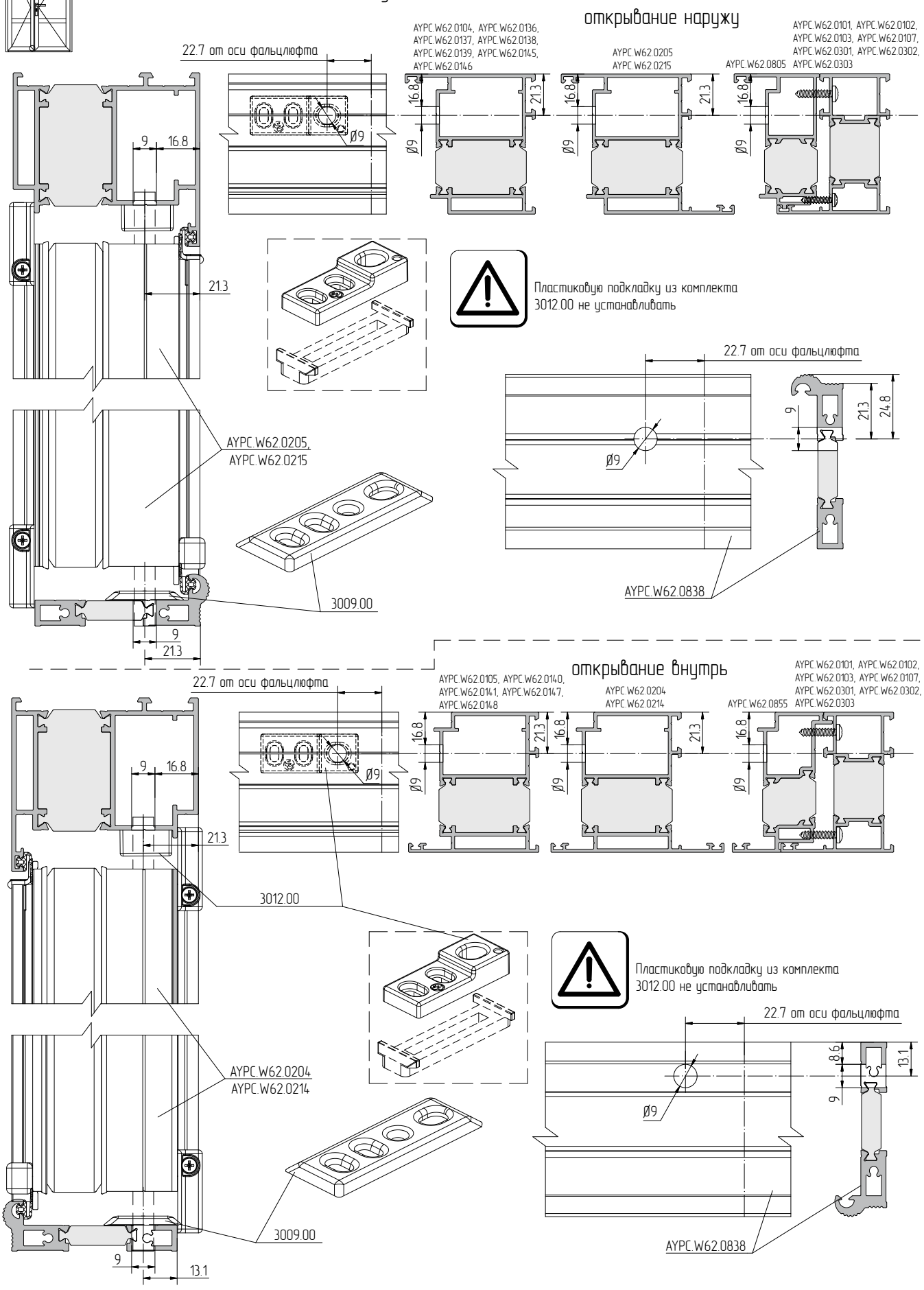
Пример обработки профилей под установку планки ответной верхней 3012.00 и нижней 3009.00 к шпингалету