ALUTECH PROFILE SYSTEMS

Пример обработки профилей створки под установку замка фалевого 3022.00, 8010866

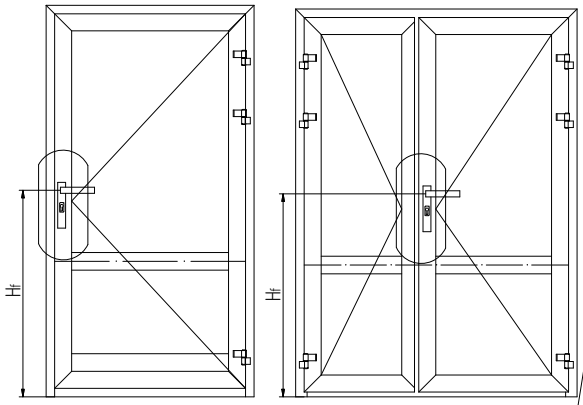

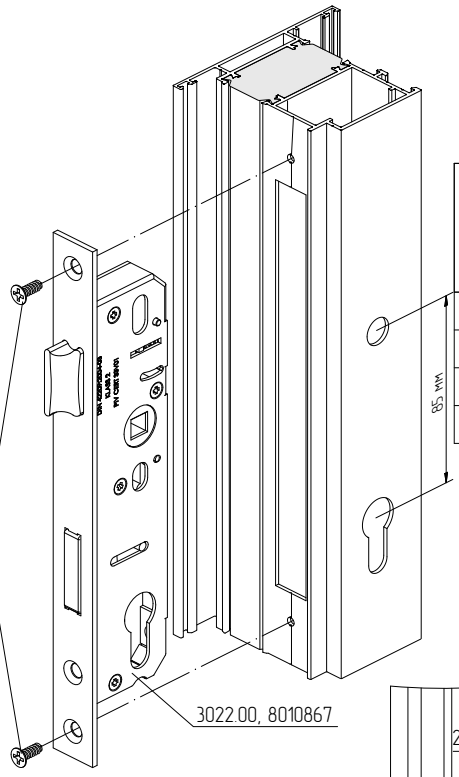

Положение оси ручки при пороге:	H_f, мм от низа рамы	Hh, мм от низа створки
AYPC.W62.0801	1046	1029
AYPC.W62.0838	1036	1029
AYPC.W62.0854	1038	1029
FAPIM DA0581	1044	1029

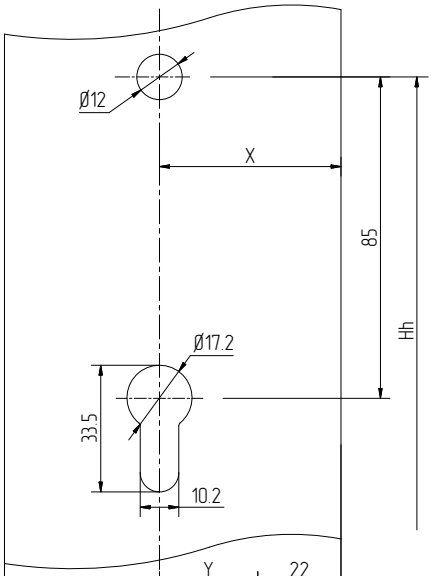

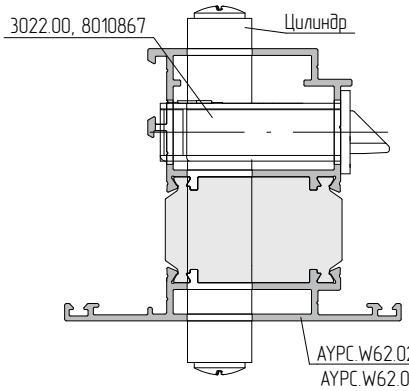

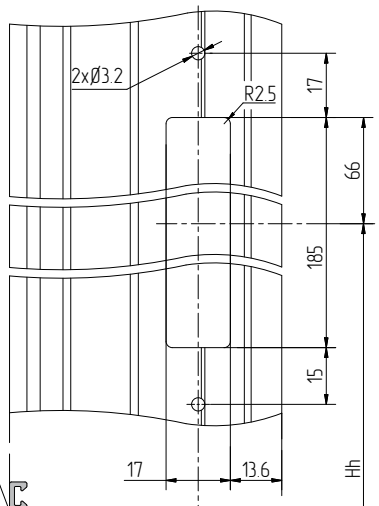

Артикул	Наименование	X, мм	Y, мм
3022.00	Замок фалевый (D35)	48	26
8010867	Замок фалевый (D35)	48.5	26.5

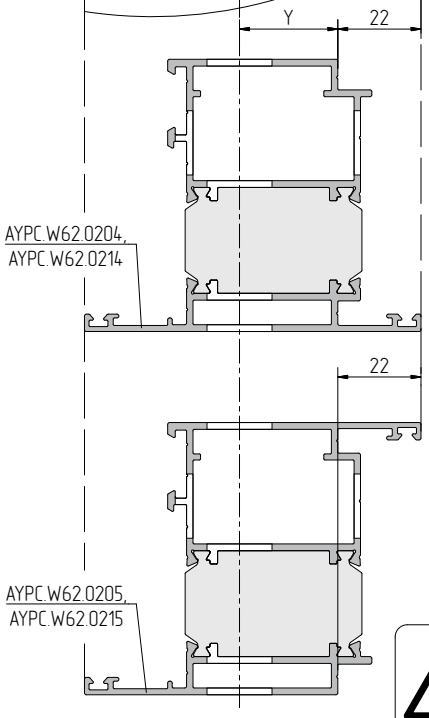

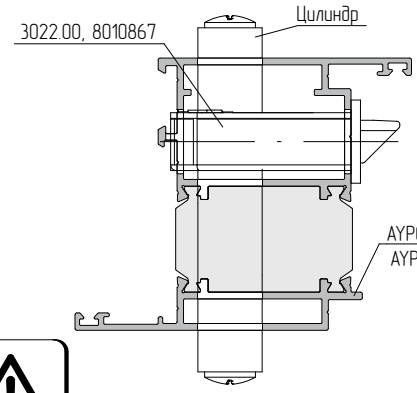

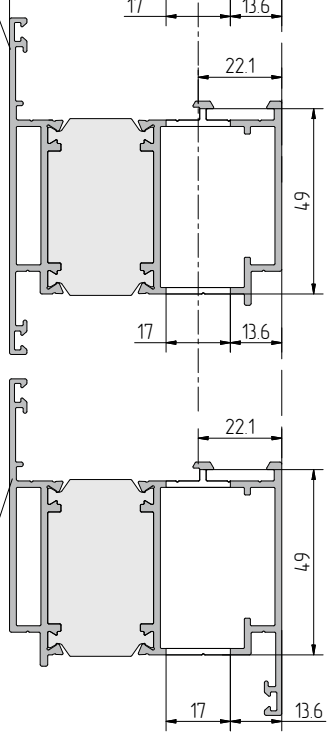

* В комплект поставки замков 3022.00 не входят винты самонарезающие 3,9x16-A2ISO14586