Пример расчета двупольной двери открыванием внутрь из системы профилей W62 D

Левое (L) и правое (R) открывание активной створки

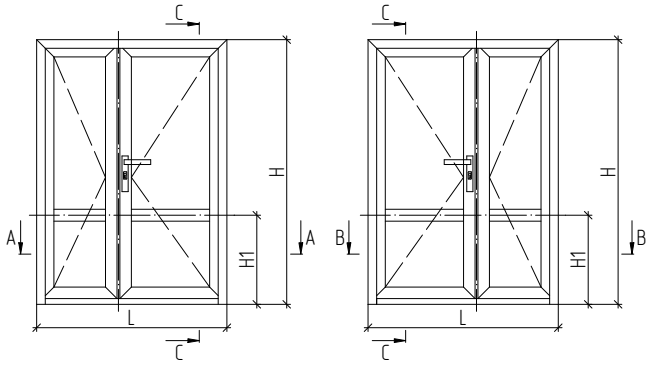

A–A

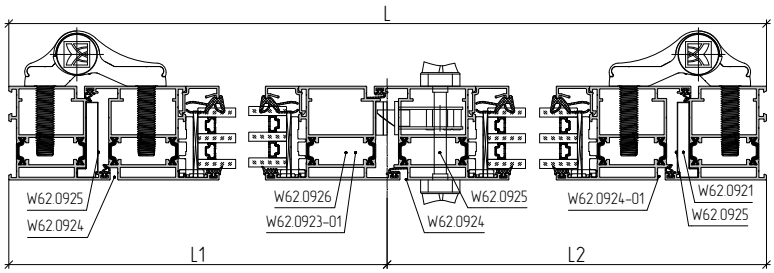

B–B

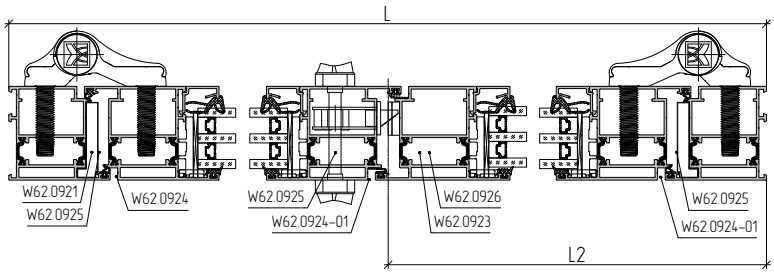

C–C

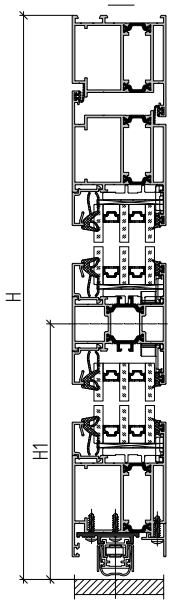

Артикул	Наименование Эскиз	45°	L	1...
Профиль				
AYPC.W62.0105			L	1
			H	1
			H	1
AYPC.W62.0204			H-65*	1
AYPC.W62.0205			L1-41.5	2
			L2-41.5*	2
			H-65	3
AYPC.W62.0302			L1-175.5	1
			L2-175.5	1
AYPC.W62.0817			L1-85.5	1
			L2-102.5	1
AYPC.C48.0602			L-175.5	4
			L-175.5	4
			H-H1-179	4
			H1-144	4
AYPC.W62.0920			L1-73.5	1
			L2-96.5	1
FAPIM DA0581			L1-73.5	1
			L2-96.5** Stublina	1
			L2-116.5** Fuhr	1

03.02; *03.04

** Длина профиля зависит от устанавливаемого шпингалета (Stublina, Fuhr).