ALUTECH PROFILE SYSTEMS
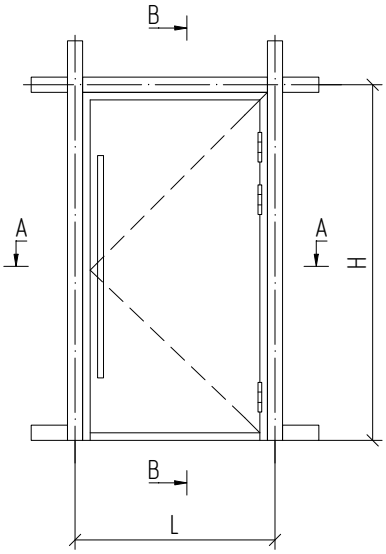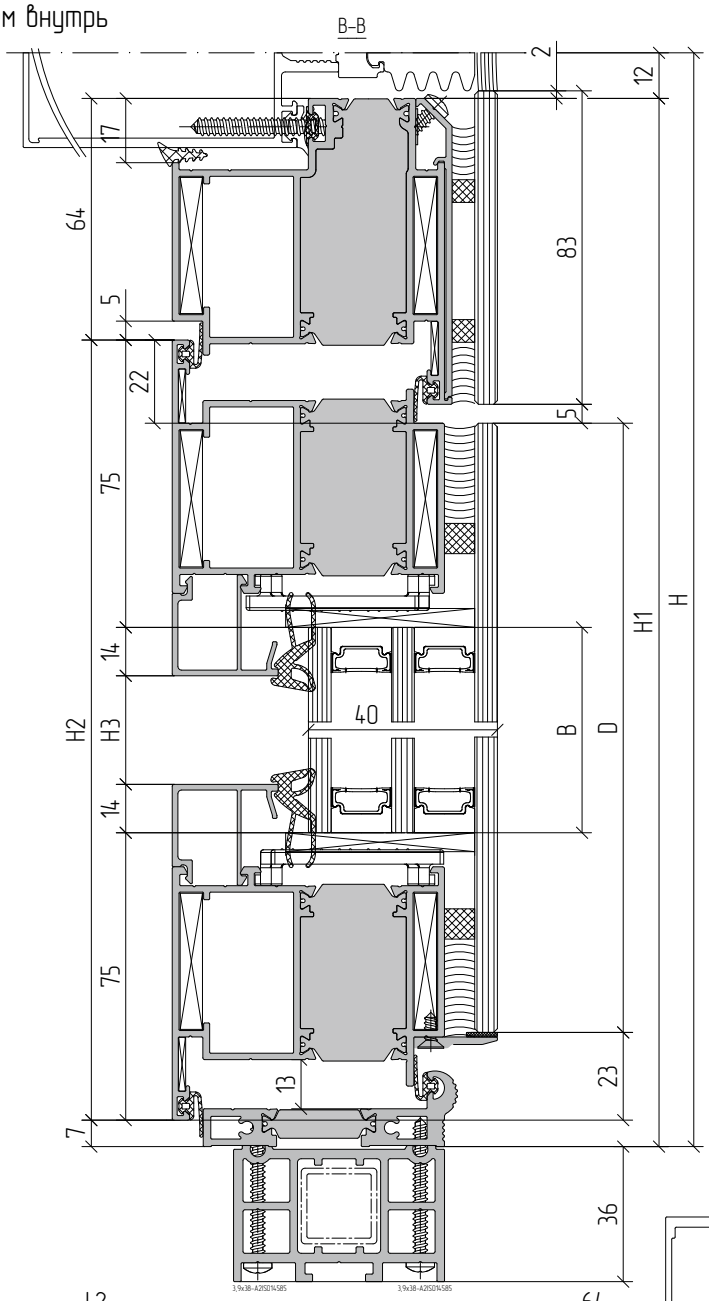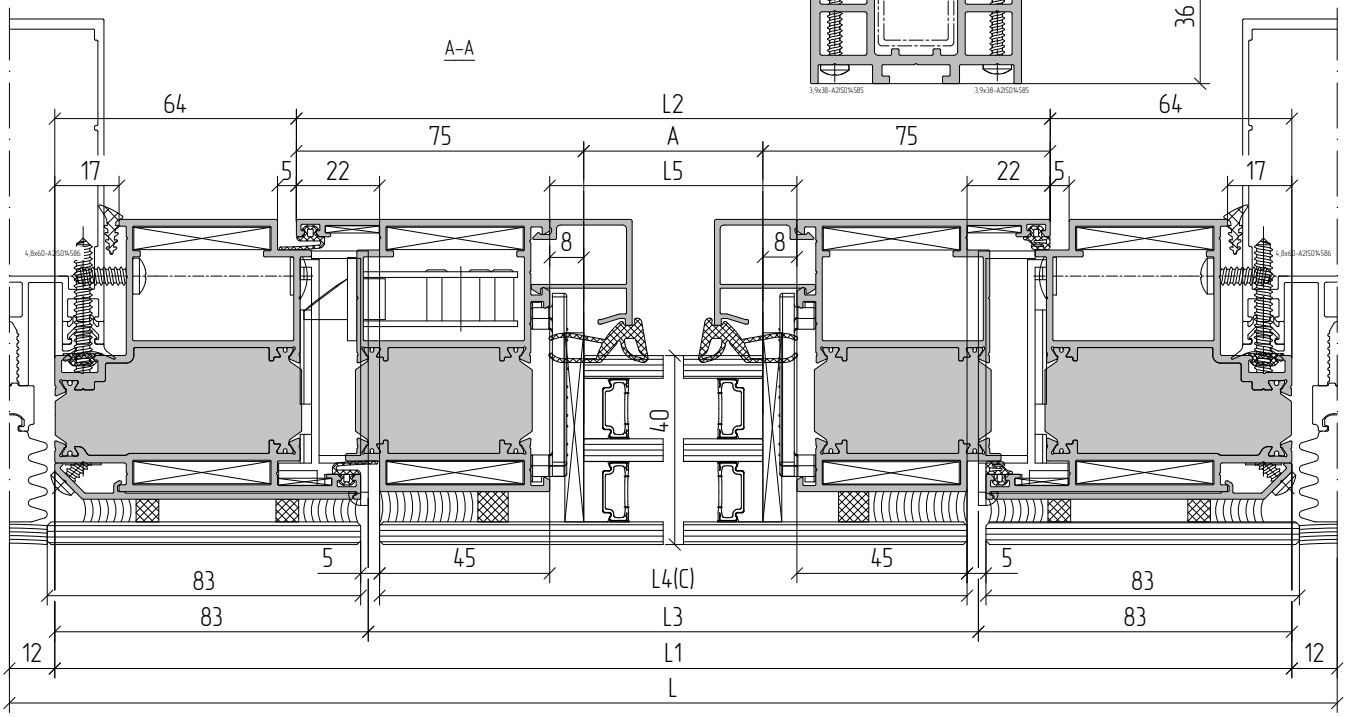
Пример расчета однопольной двери открыванием внутрь