Последовательность сборки углового соединения №27 створки

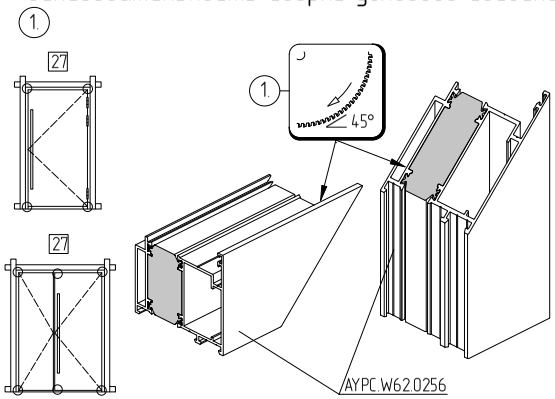

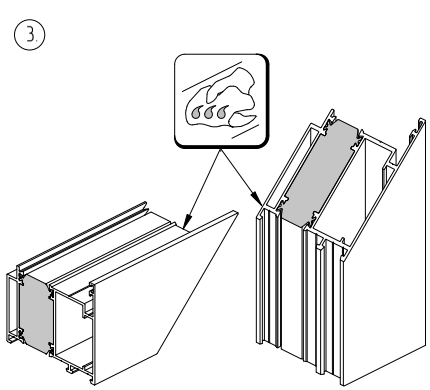

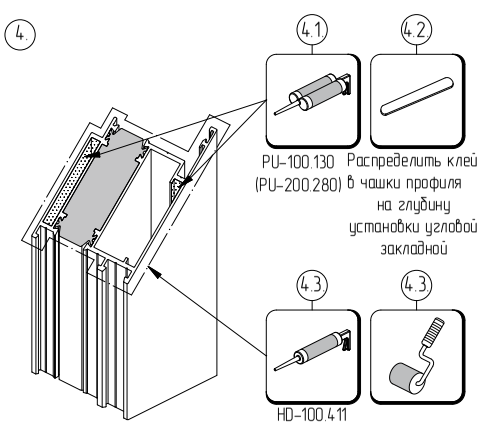

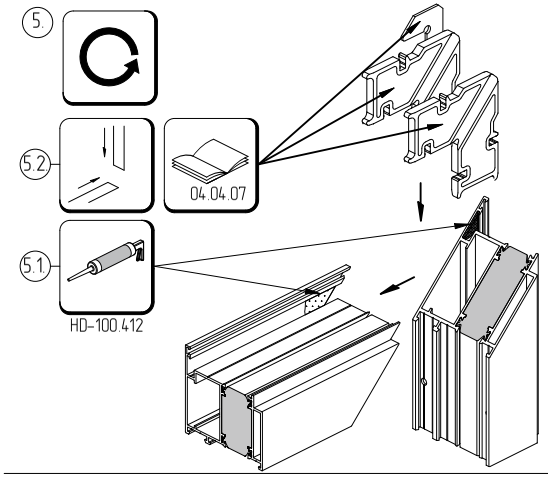

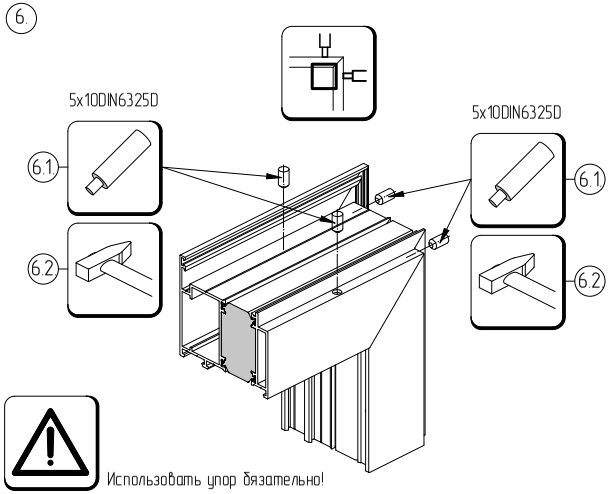

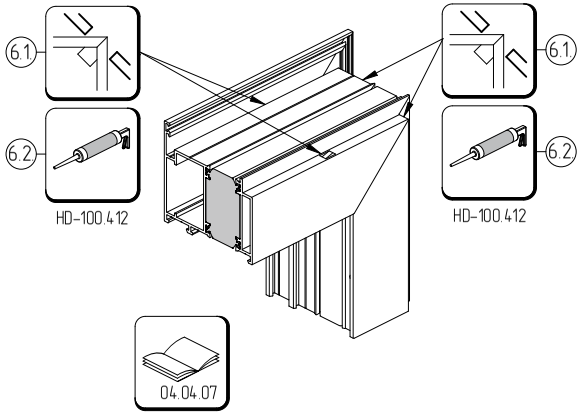

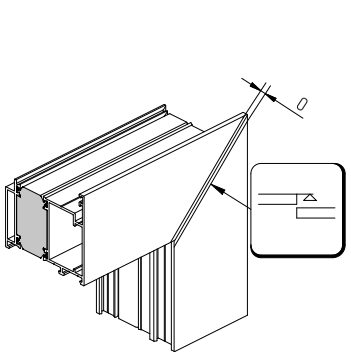

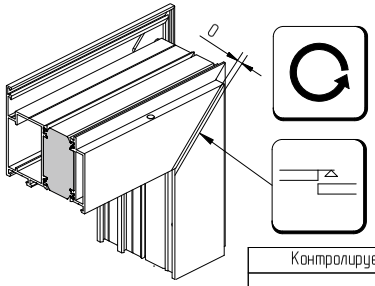

Контролируемые параметры собранного изделия		
Наименование	Интервалы номинальных размеров, мм	Предельное отклонение, мм
Разность длин диагоналей	≤1000	1.0
	1000–2000	2.0
	>2000	3.0

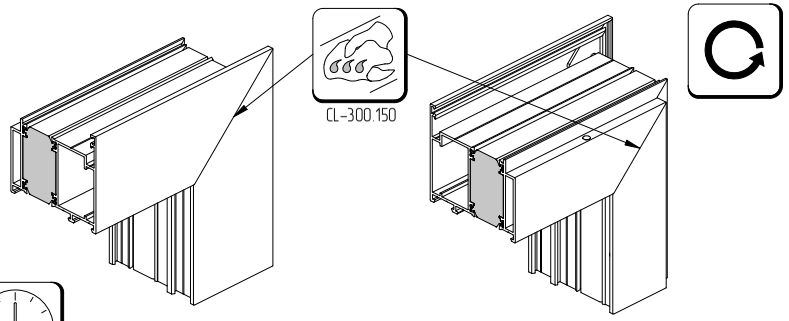

24h

Поместить собранное изделие в отдельное место до момента полного высыхания клеевого состава, согласно рекомендациям производителя клея.

ALUTECH PROFILE SYSTEMS