Данные для углового соединения методом обжима

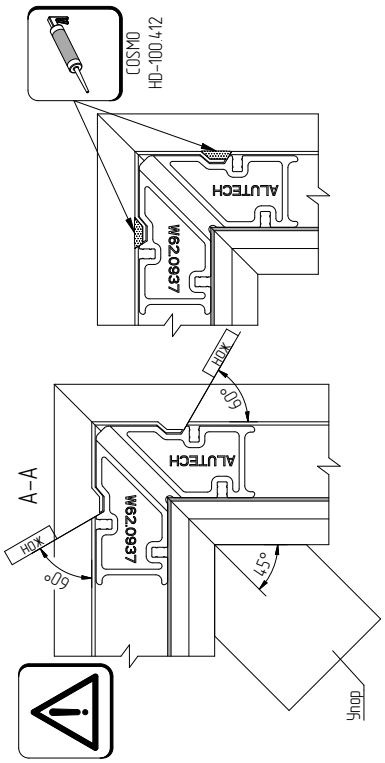

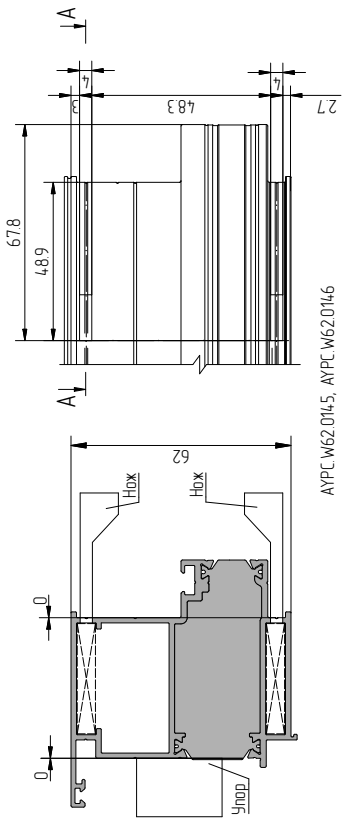

AYPC.W62.0145, AYPC.W62.0146

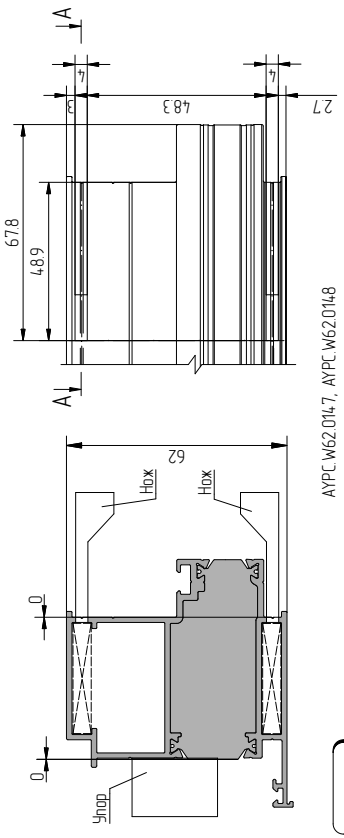

AYPC.W62.0147, AYPC.W62.0148

Упор показан схематично и зависит от применяемого оборудования.

Закладная угловая литая AYPC.W62.0937

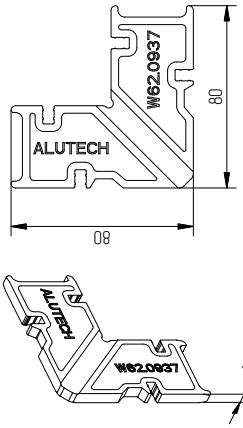

Закладная угловая экструдированная AYPC.W62.0954-04

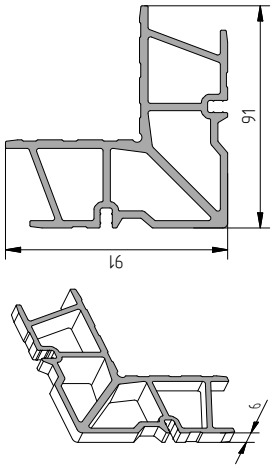

Таблица соответствия угловых закладных

Угловое соединение профилей рамы

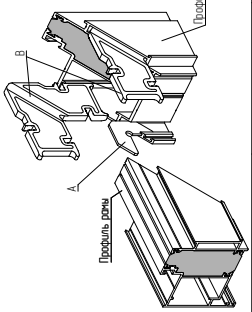

Артикул профиля		
AYPC.W62.0145 AYPC.W62.0146 AYPC.W62.0147 AYPC.W62.0148	AYPC.W62.0957	AYPC.W62.0937 AYPC.W62.0954-04

Подбор применяемой угловой закладной (AYPC.W62.0937 или AYPC.W62.0954-04) и метода сборки углового соединения (штифтование или обжим) выполняется согласно схемы см. стр. 04.04.05

Обработка профиля для углового соединения методом штифтования

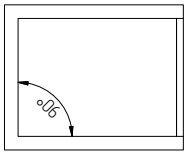

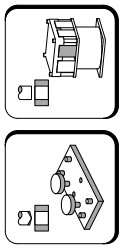

PMW775

AYPC.W62.1980

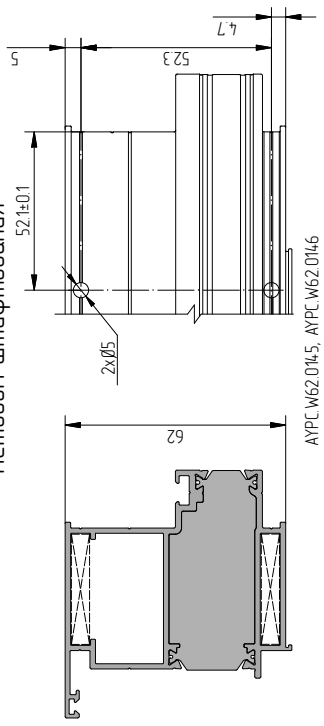

AYPC.W62.0145, AYPC.W62.0146

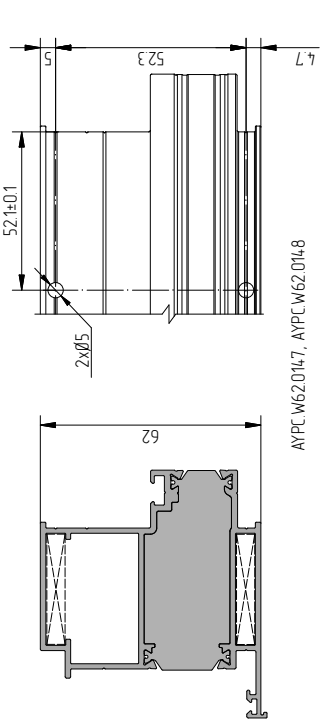

AYPC.W62.0147, AYPC.W62.0148