Пример расчета однопольной двери открыванием наружу с верхней фрамугой

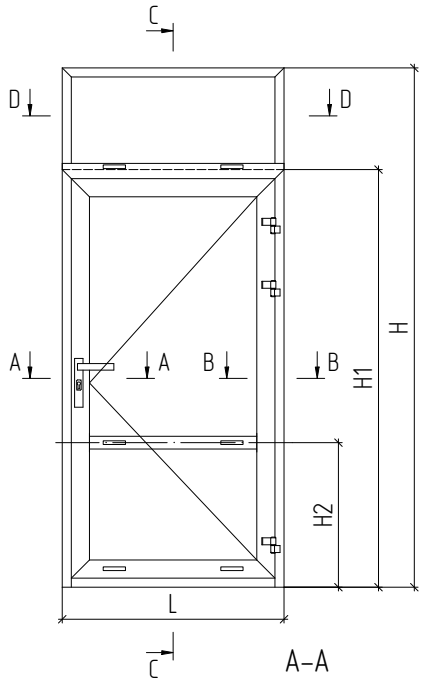

D–D

03.05.24

A–A

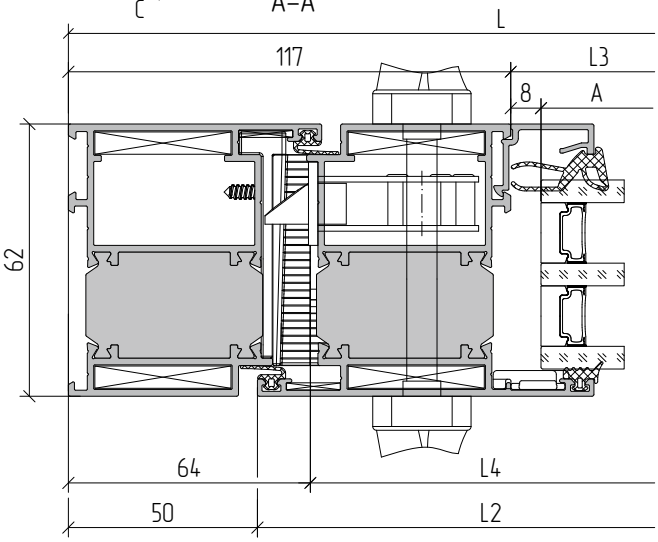

B–B

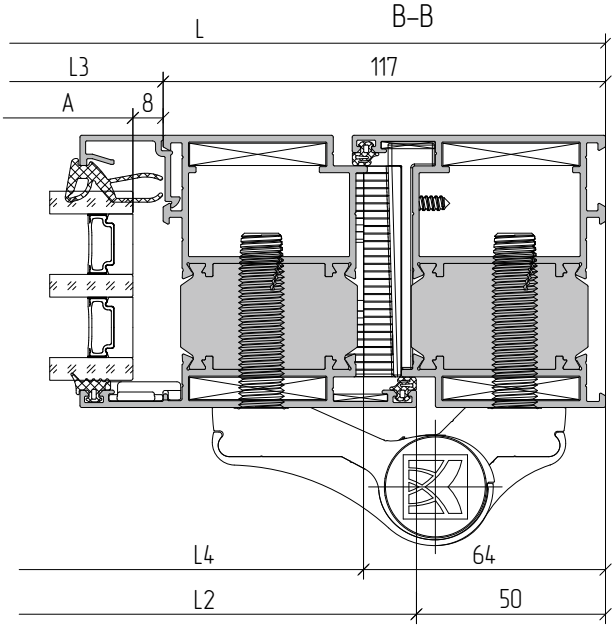
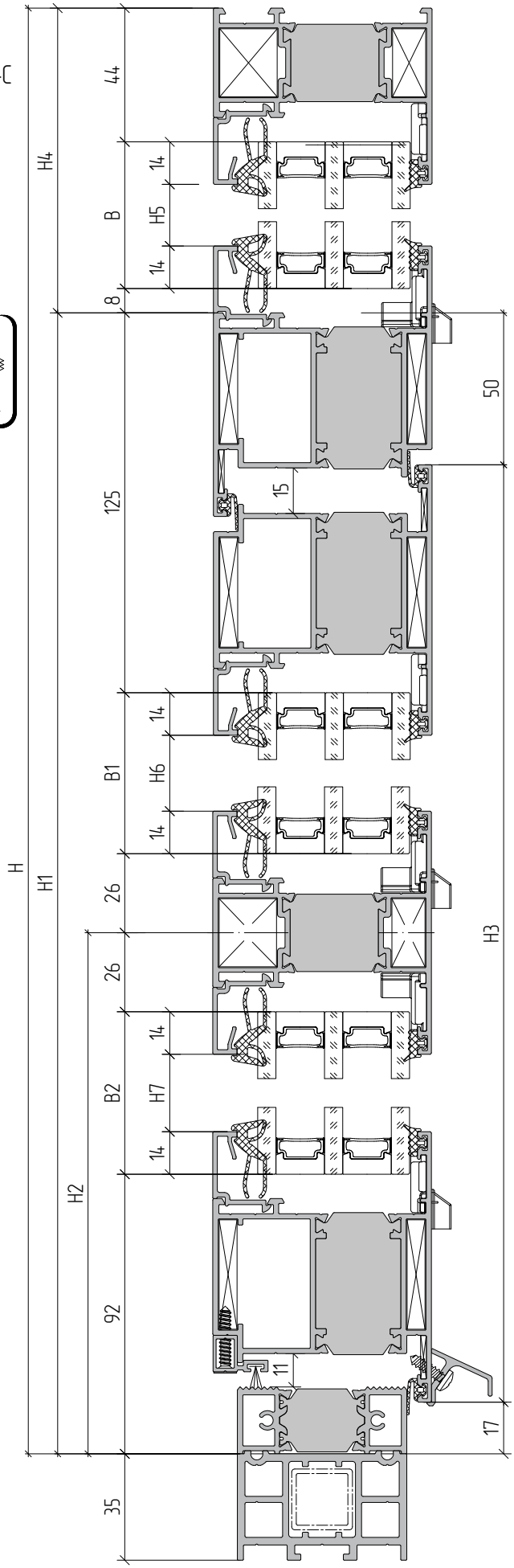
C–C