Пример расчета витража с однопольной дверью открыванием наружу

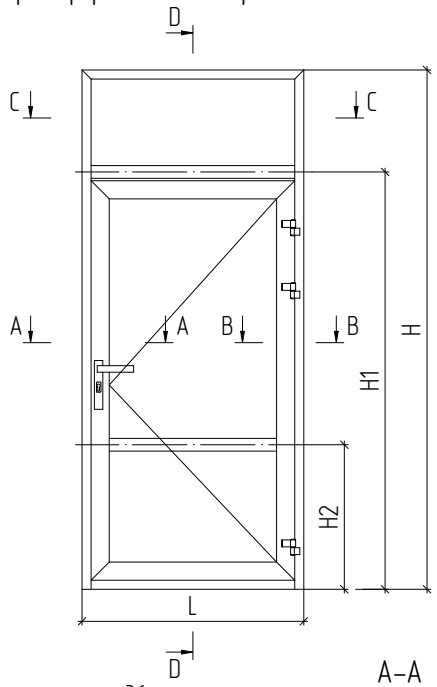

C–C

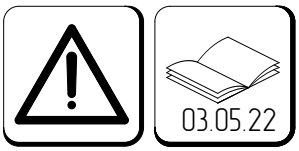

A–A

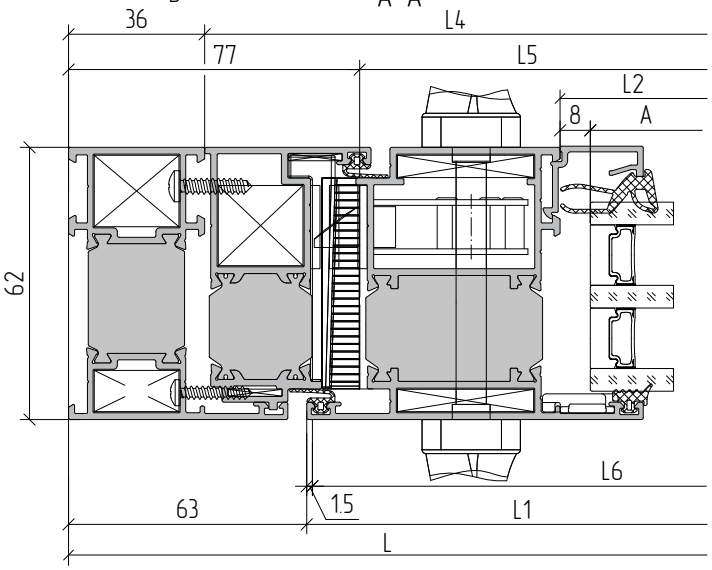

B–B

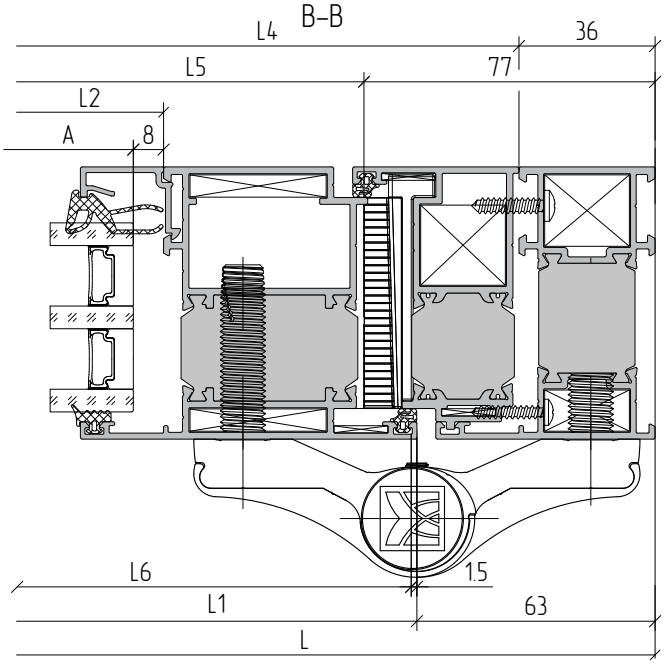
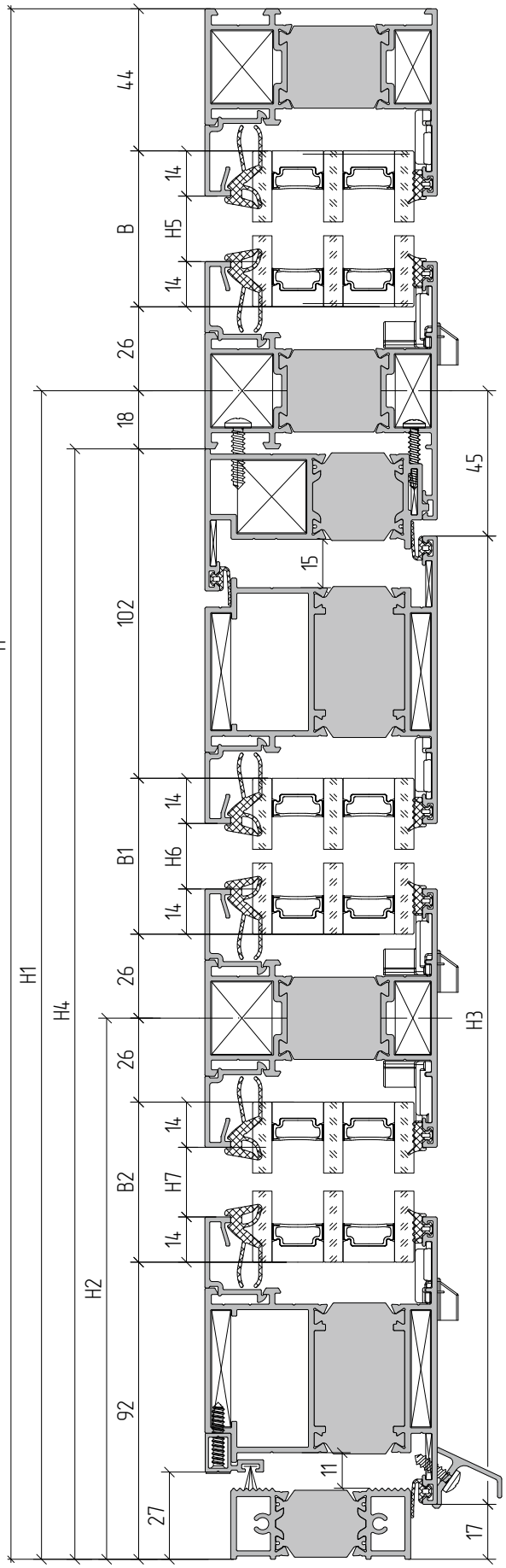
D–D