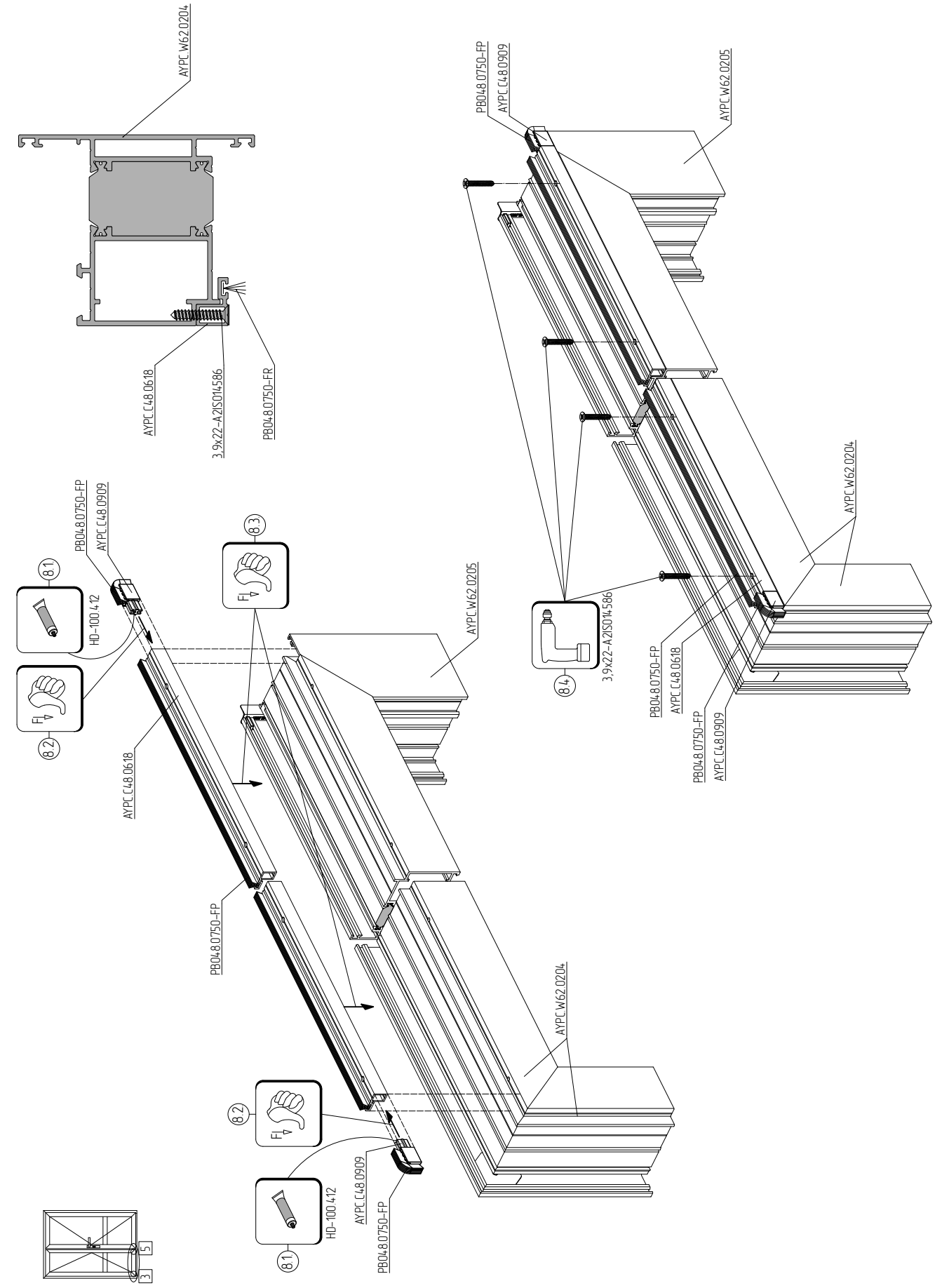
AYPC W62 0204
AYPC C48 0618
3,9x22-A2ISO14586
PB048 0750-FR
PB048 0750-FP
AYPC C48 0909
AYPC W62 0205
8.1
HD-100 412
8.2
8.3
8.4
AYPC C48 0618
PB048 0750-FP
AYPC W62 0205
AYPC W62 0204
AYPC C48 0909
PB048 0750-FP
3
5

8