ALUTECH PROFILE SYSTEMS

Обработка и сборка профилей входной группы с дверью открыванием наружу

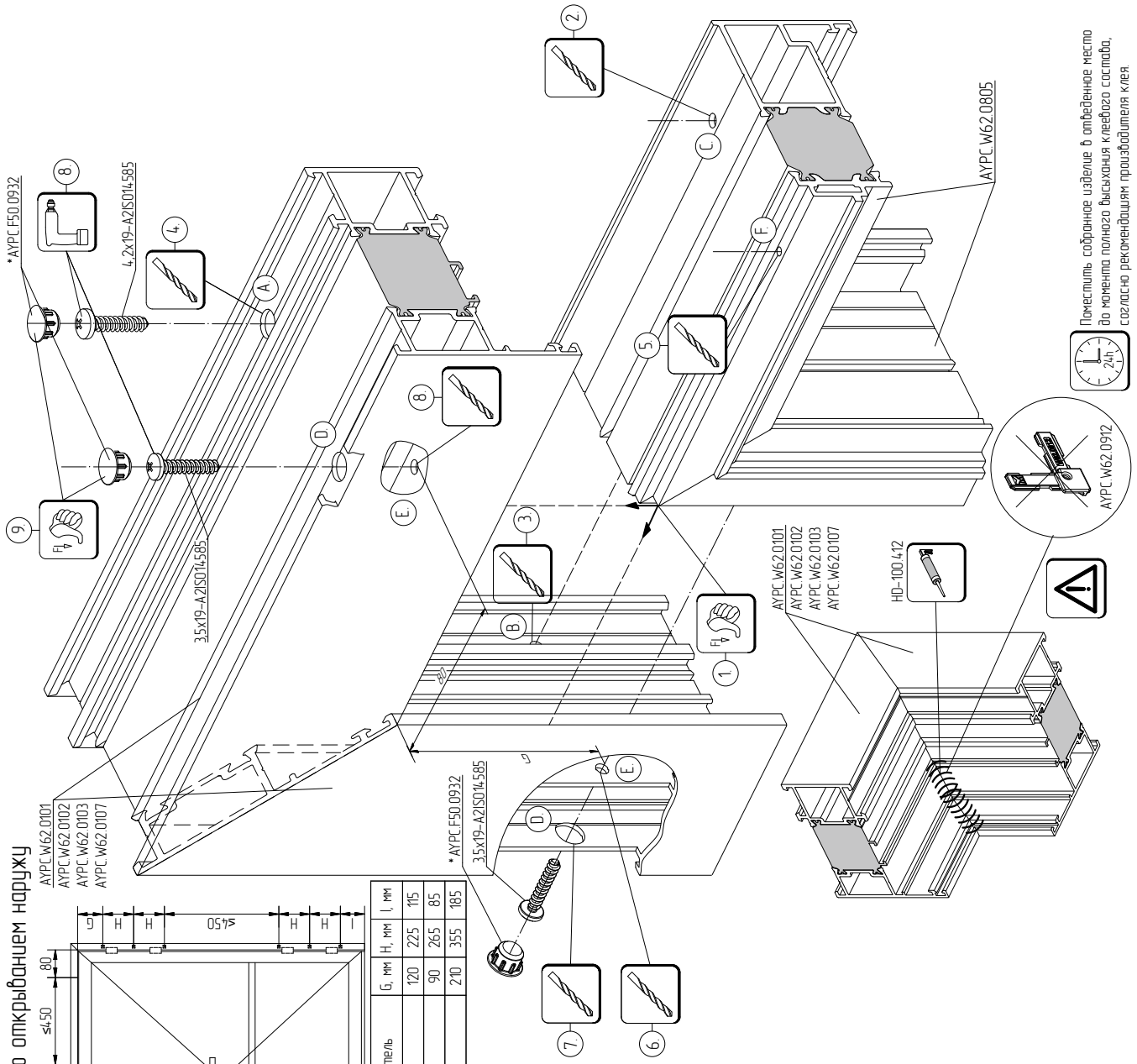

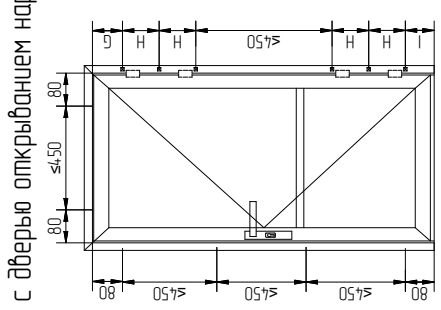

Тип петель	G, мм	H, мм	I, мм
Накладные	120	225	115
Роликовые	90	265	85
Скрытые	210	355	185

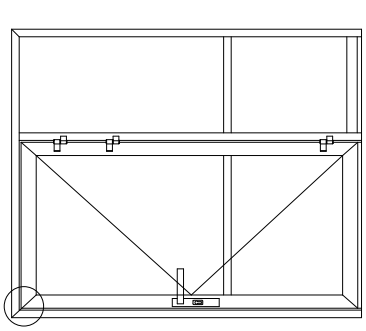

Обработка профиля рамы и AYPC.W62.0805 под установку винтов саморезающих

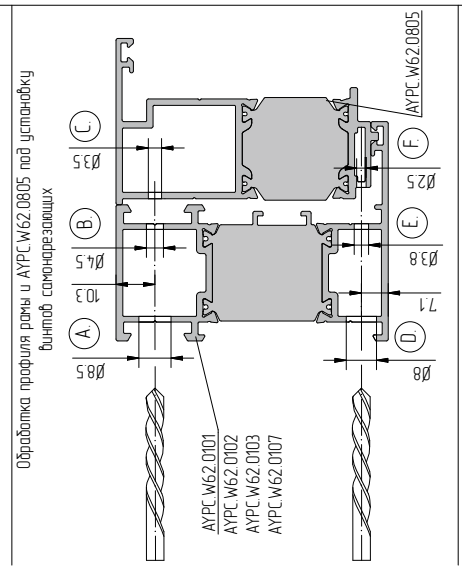

Схема установки винтов саморезающих для соединения профиля рамы и AYPC.W62.0805

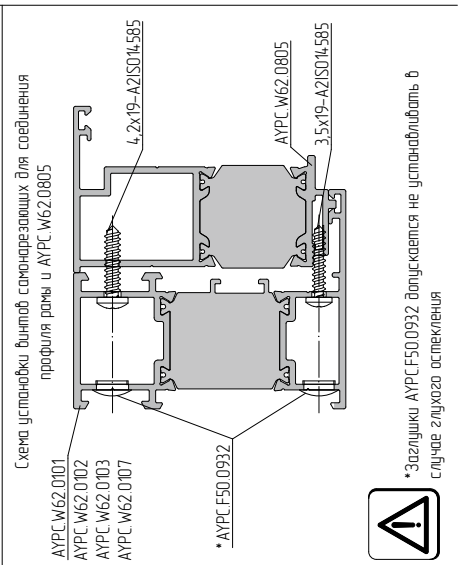

*Заглушки AYPC.F50.0932 допускается не устанавливать в случае глухого остекления