Схема монтажа напольного доводчика GTS 840 (GSS,Тайвань) в конструкцию маятниковой двери ALTC48

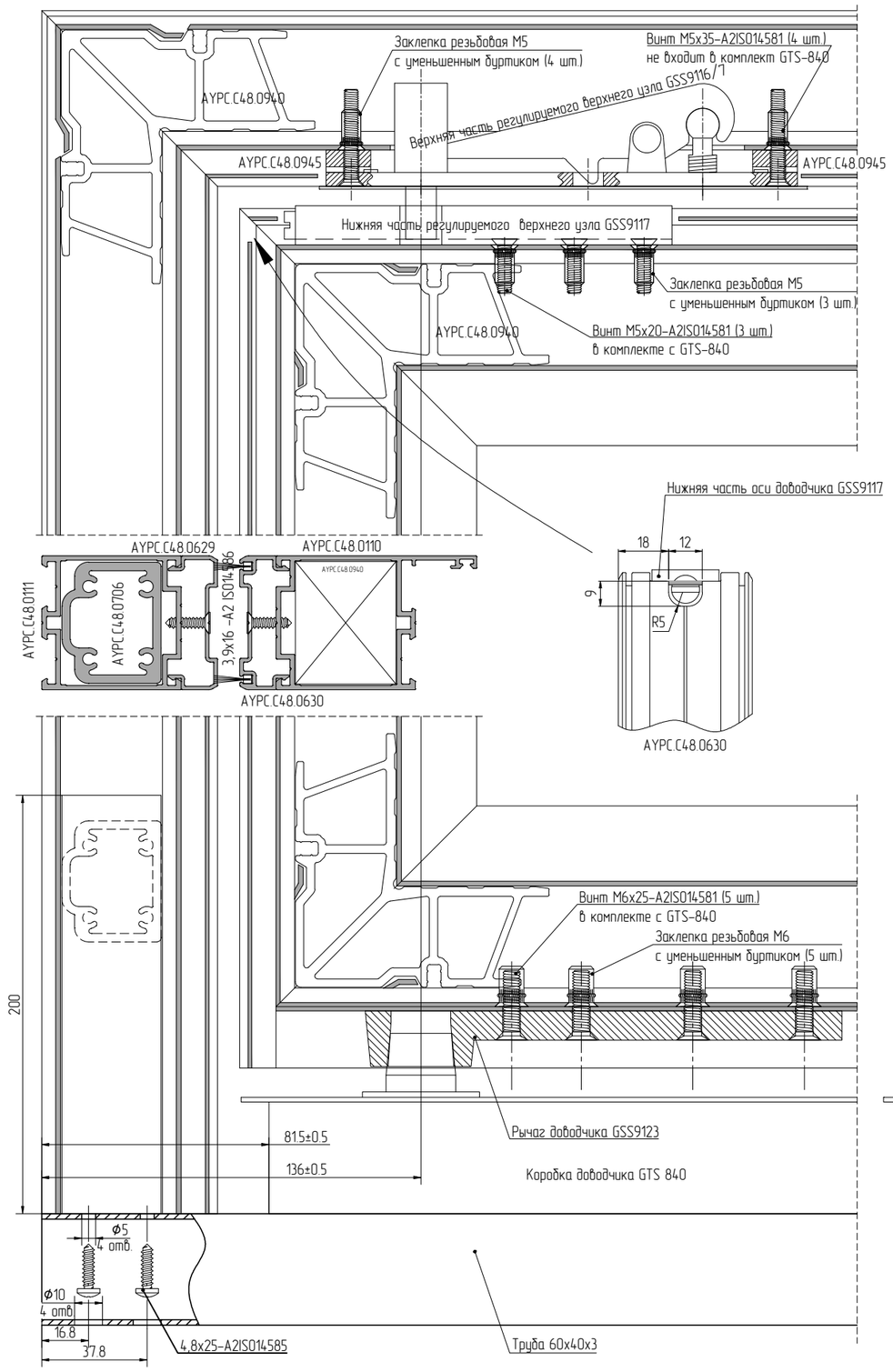

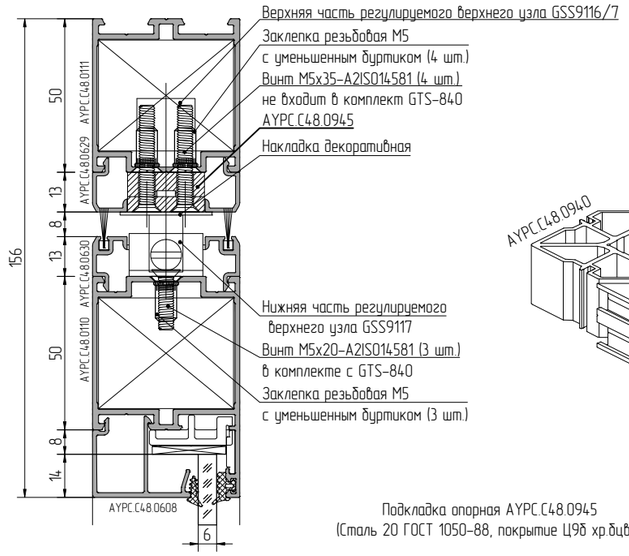

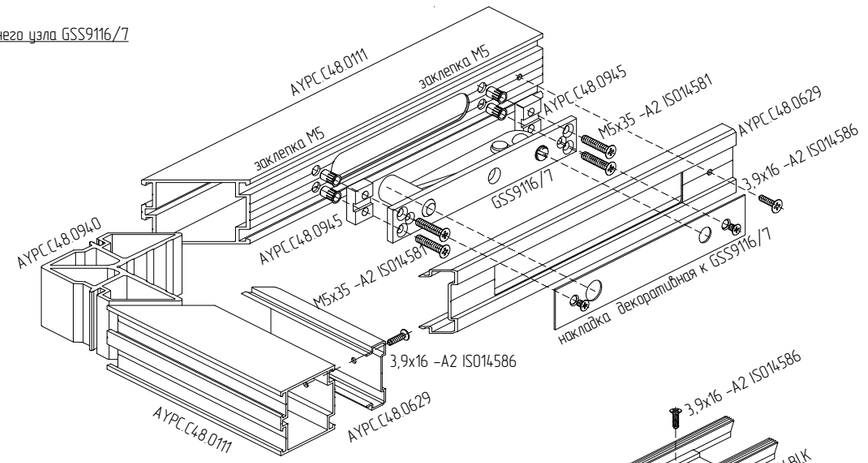
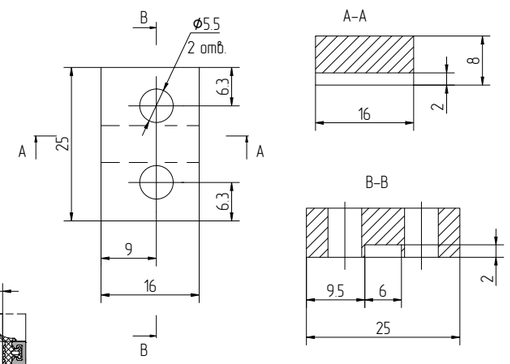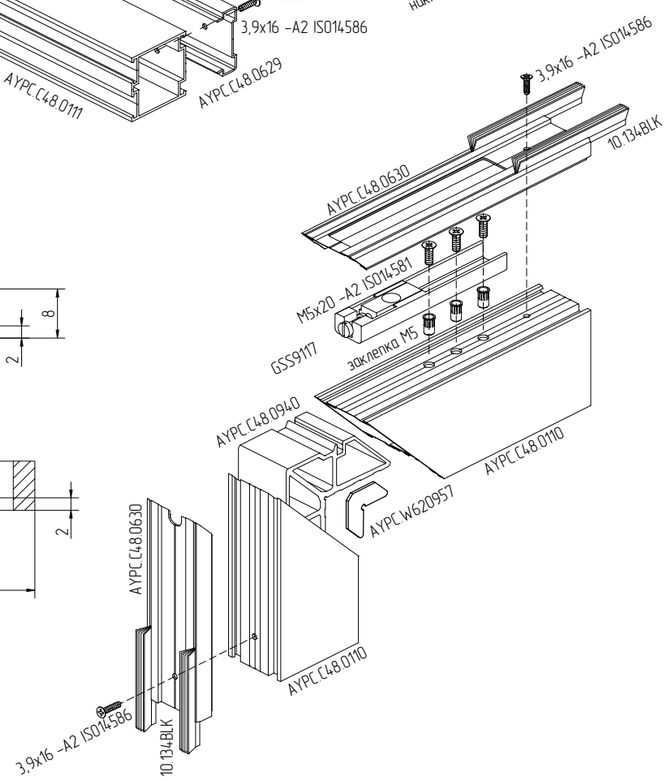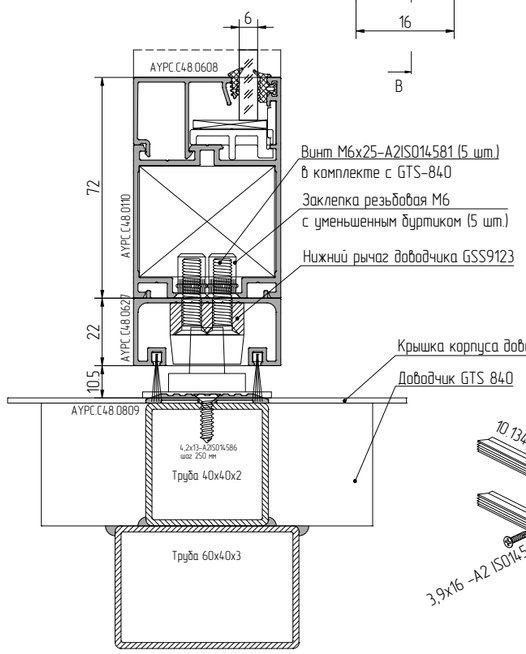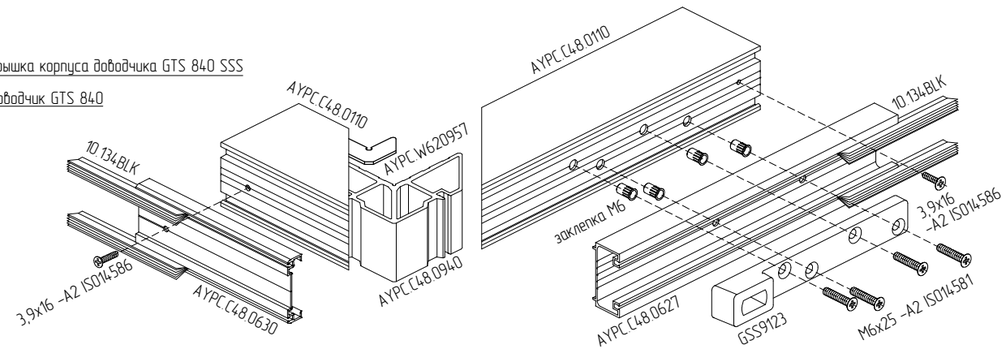
Подкладка опорная AYPC.C48.0945
(Сталь 20 ГОСТ 1050-88, покрытие Ц9б хр.бцв.)