Пример установки шпингалета врезного арт.3008.00 (Stublina) в двустворчатую классическую дверь (пассивная створка)

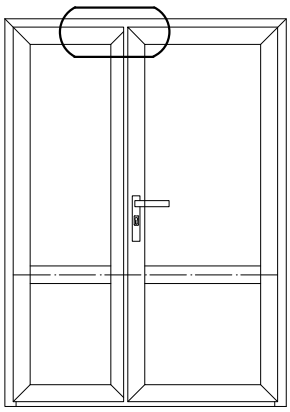

В комплект поставки шпингалета не входят винты самонарезающие 3.5x13-A2ISO14856

Шток для шпингалета 4020.28

Ход штока 15 мм

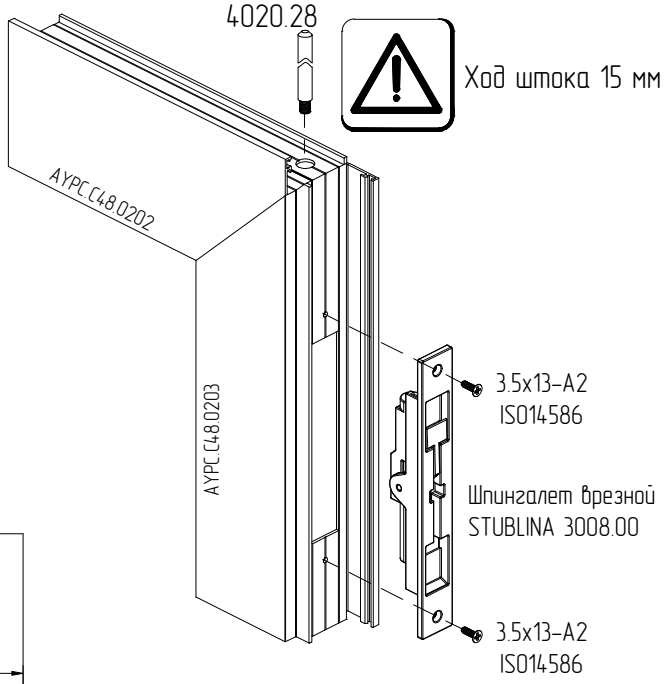

Обработка AYPC.C48.0203 под установку STUBLINA 3008.00

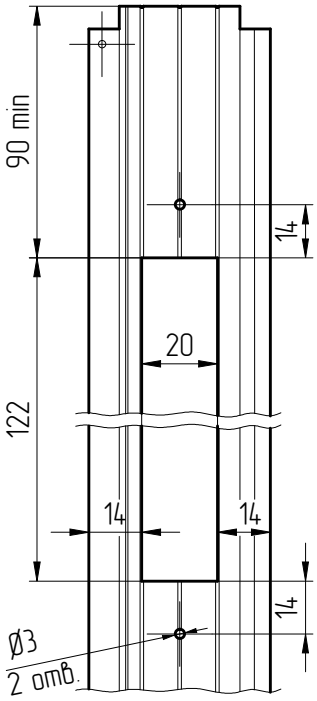

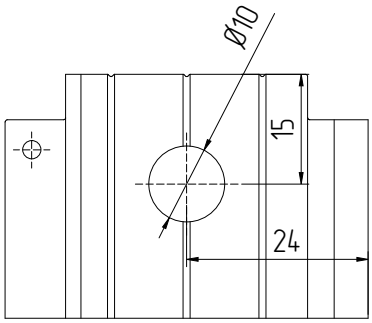

AYPC.C48.0202 (горизонтельный)

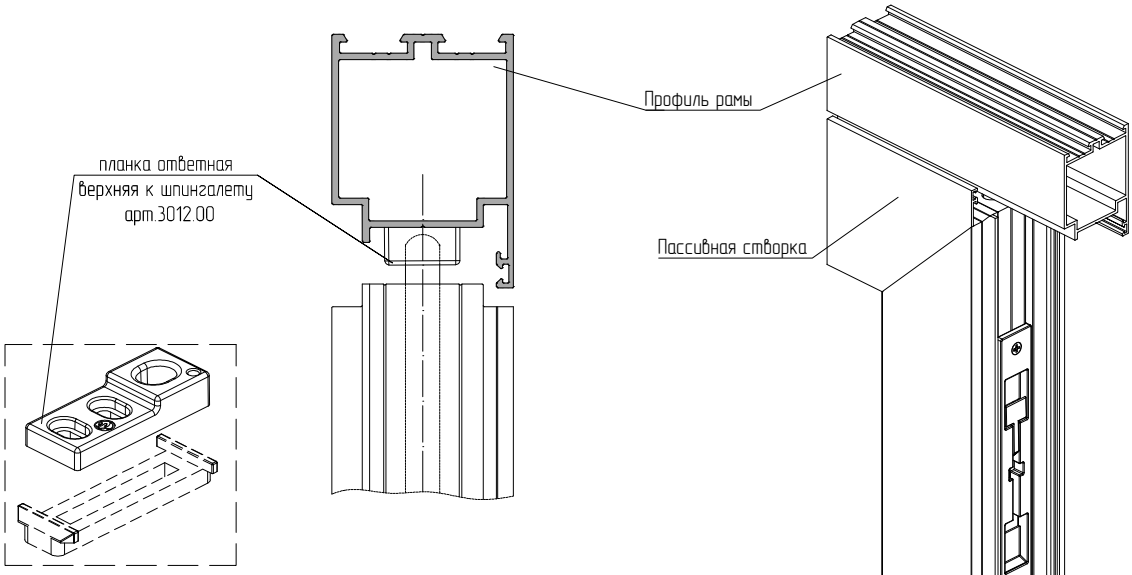

Пластиковую подкладку из комплекта 3012.00 не устанавливать.