Пример расчета двустворчатой классической двери открыванием наружу с цоколем и порогом правой
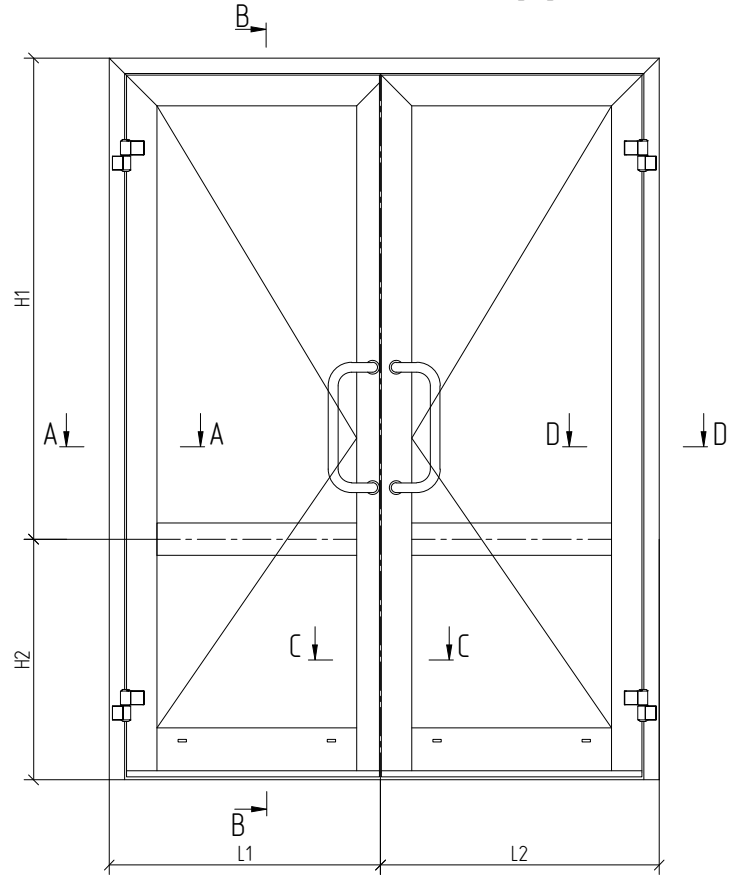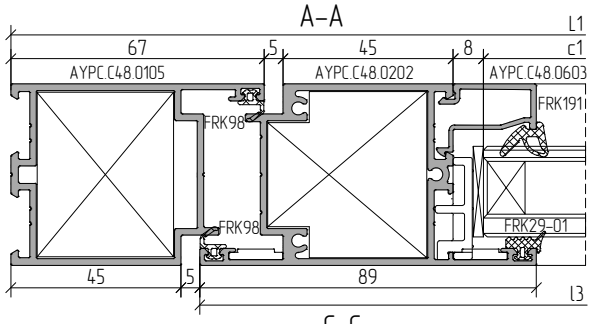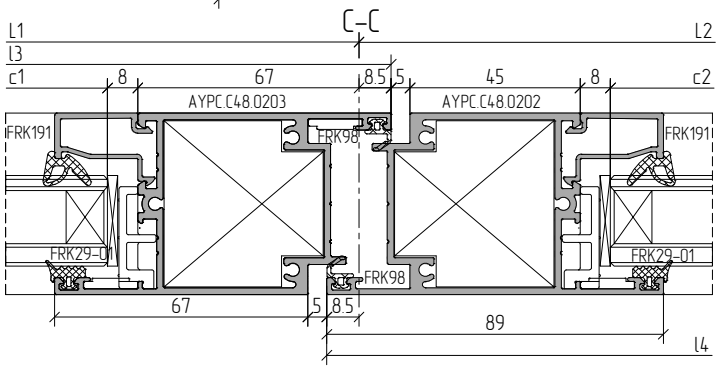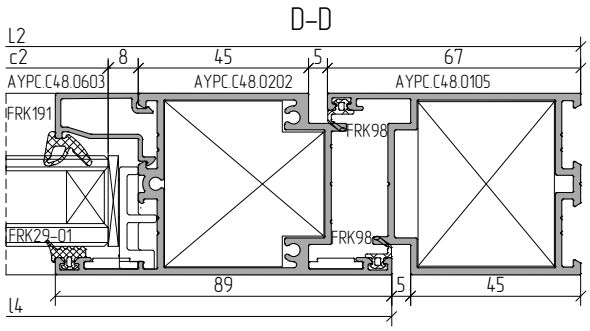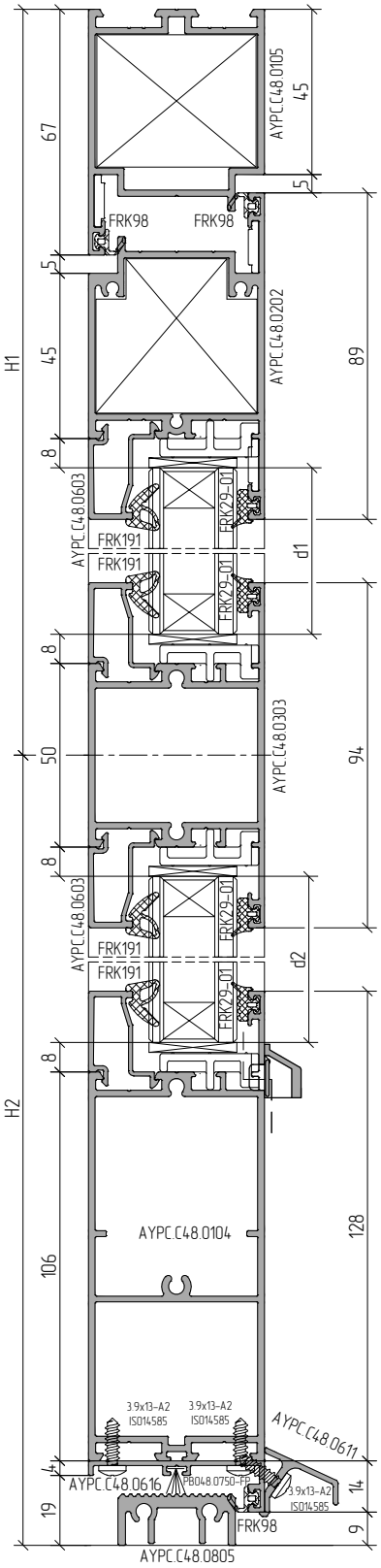
Масштаб 1:2