Масштаб 1:2

Пример расчета одностворчатой классической двери открыванием внутрь без порога

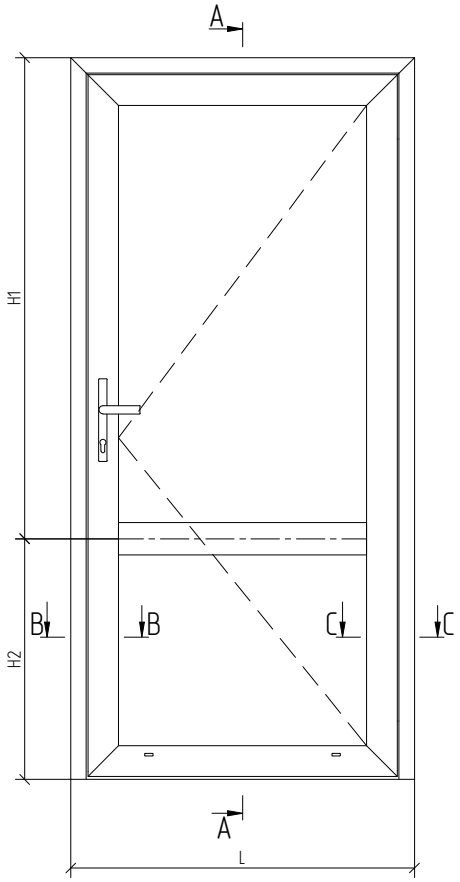

A–A

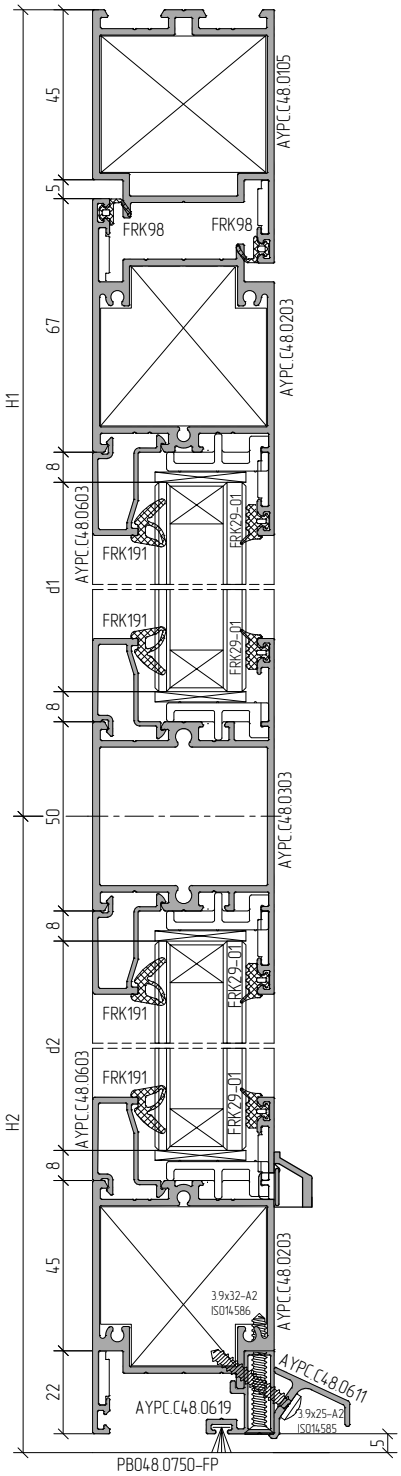

B–B

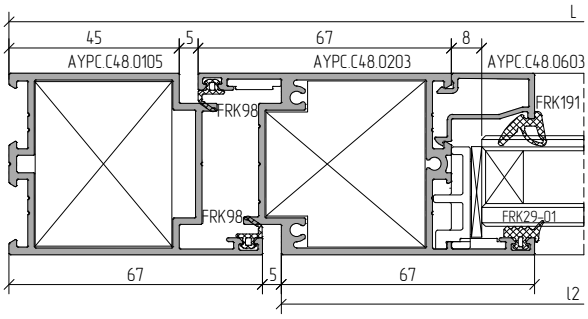
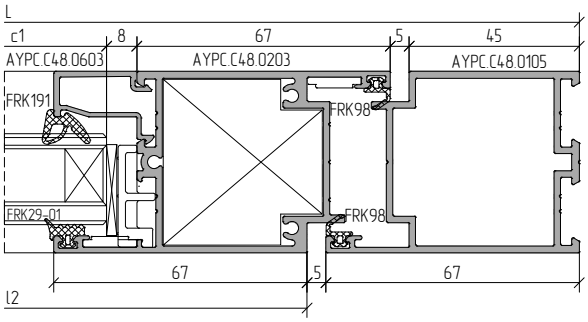
C–C