Обработка и установка уплотнителя FRK98

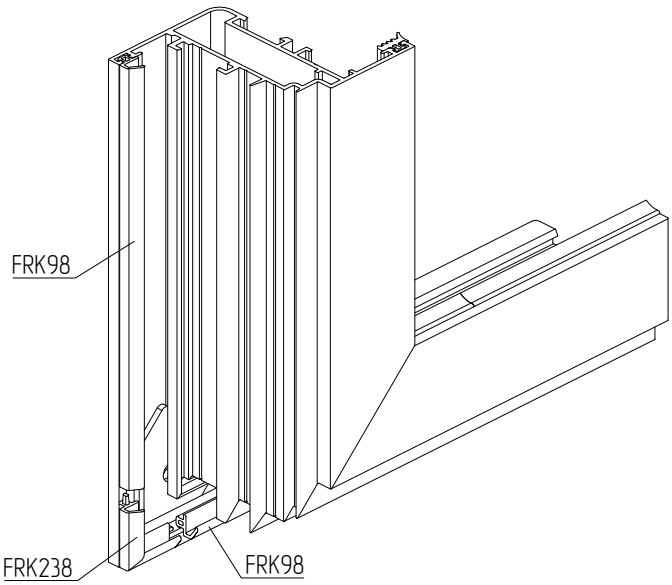

Разделка уплотнителя FRK98

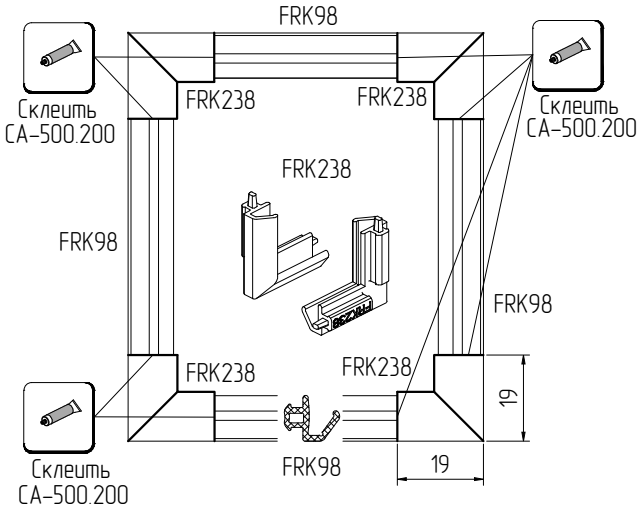

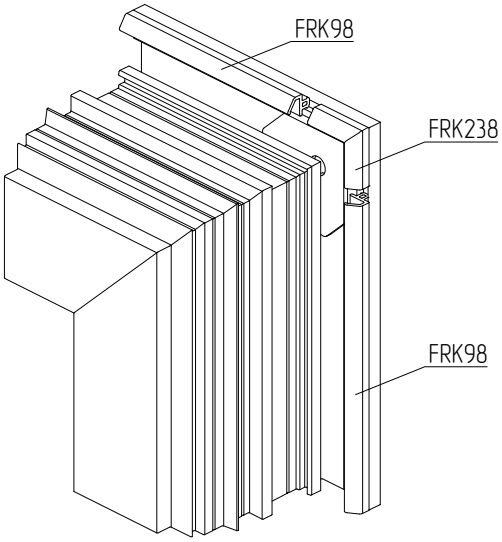

Установить уплотнитель FRK238 на клей COSMO HD-100.412

Склеить стыки CA-500.200

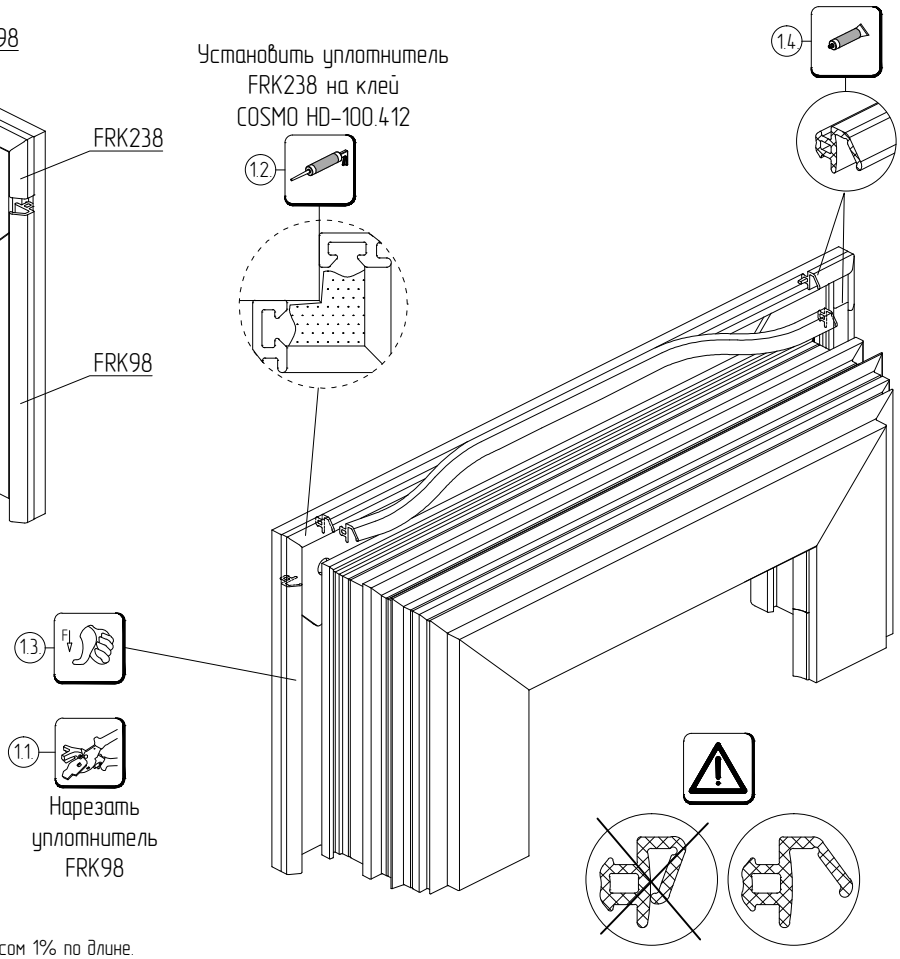

Нарезать уплотнитель с запасом 1% по длине.
Перед установкой оконных петель необходимо локально удалить сегмент уплотнителя FRK98 под фурнитуру!
Размер удаляемого сегмента уплотнителя FRK98 зависит от типа открывания и применяемых петель (см. раздел "Фурнитура")
Нанести в паз под установку уголка COSMO HD-100.412.
Не допускать деформаций, перекручивания
Не допускать зазоров
Не растягивать при установке
Не допускать склейку рабочей части с телом уплотнителя