Обработка дренажных и вентиляционных отверстий в профилях створок

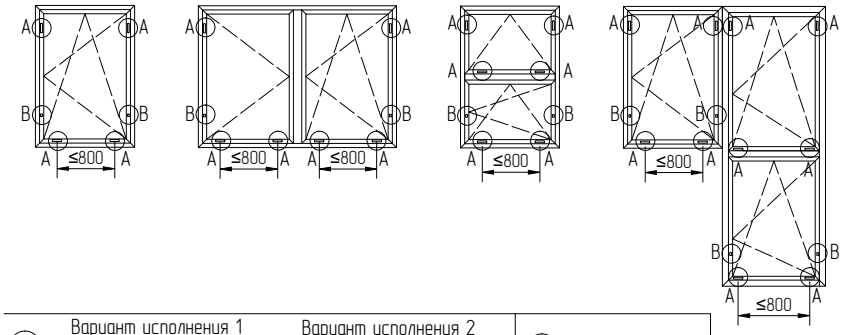

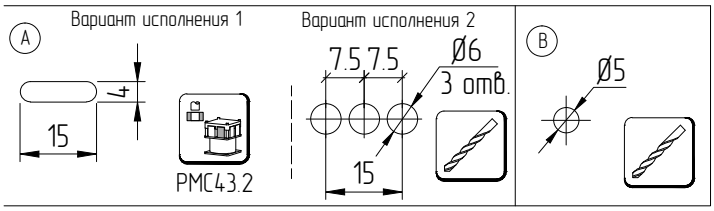

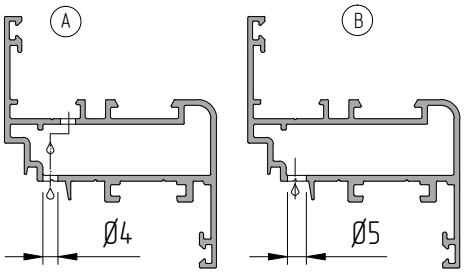
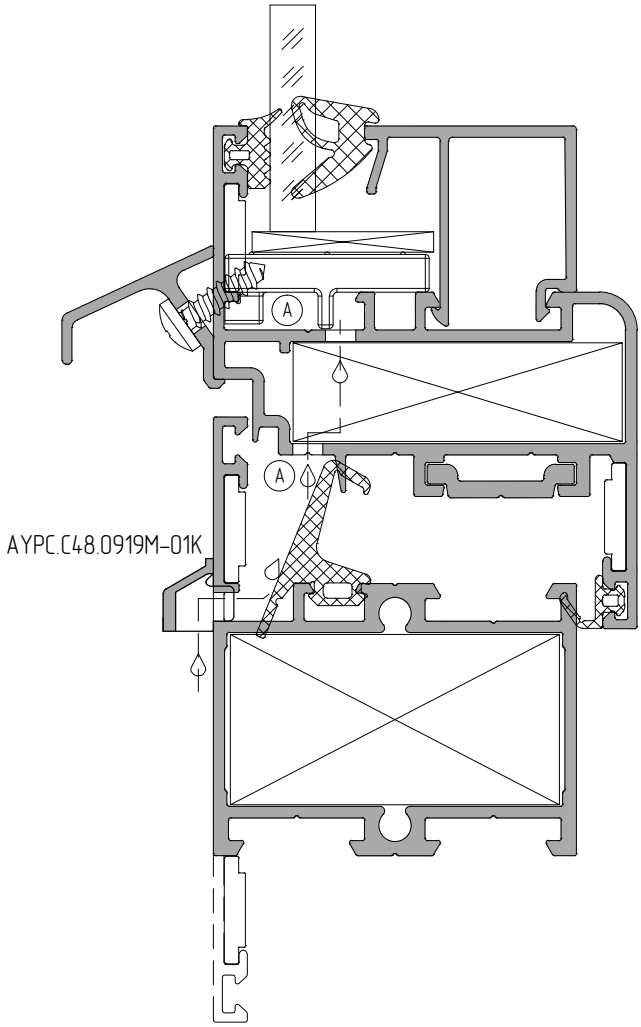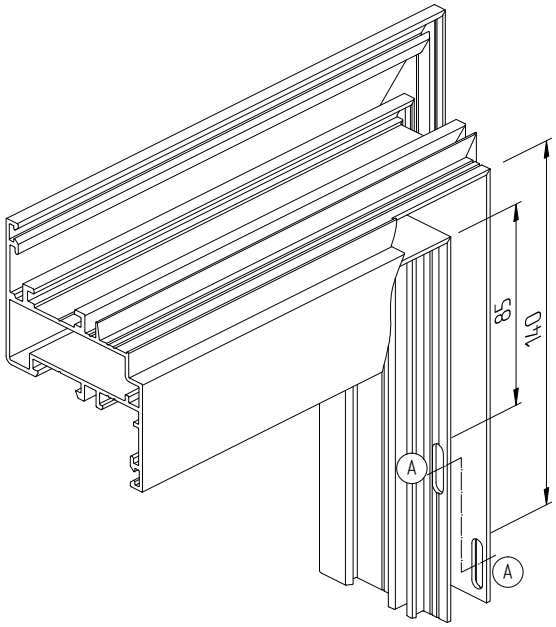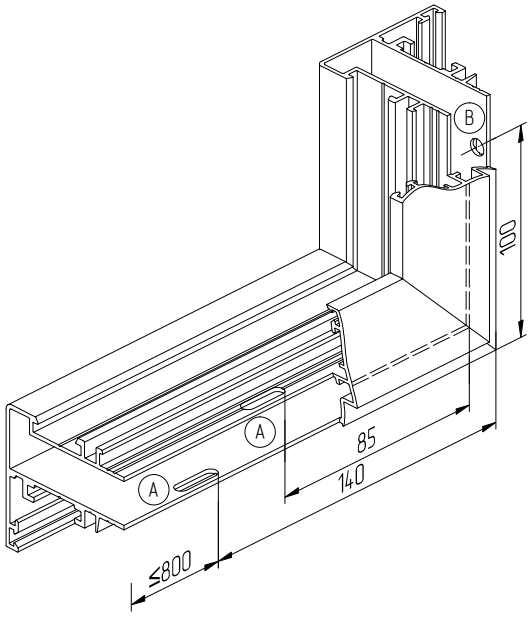
Не допускается изменение (уменьшение) размеров дренажных и вентиляционных отверстий! Т.к. возможно нарушение работы дренажной и вентиляционной систем.