АЛЮТЕХ ПРОФИЛЬНЫЕ СИСТЕМЫ

Ручка арт. Stublina 1112.00 и Dublin арт. 160M2445, арт. 161M2445 с редуктором арт. 3113.50

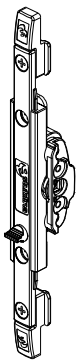

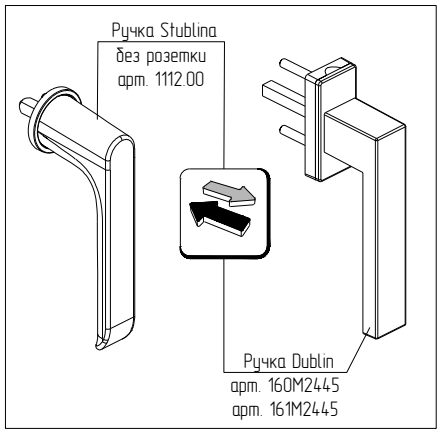

Обработка профиля под установку редуктора Stublina арт. 3113.50

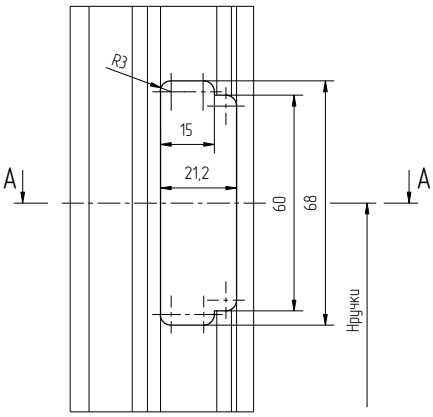

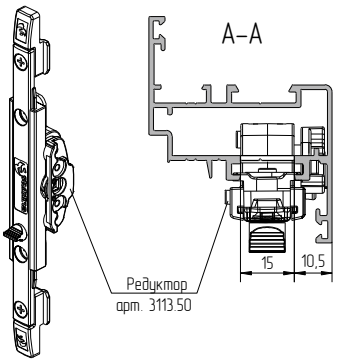

Схема обработки тяги AYPC.C48.0612 под фурнитуру STUBLINA

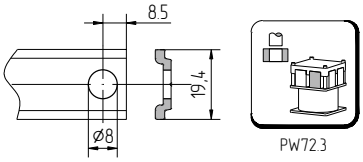

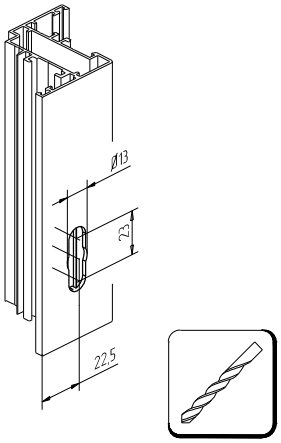

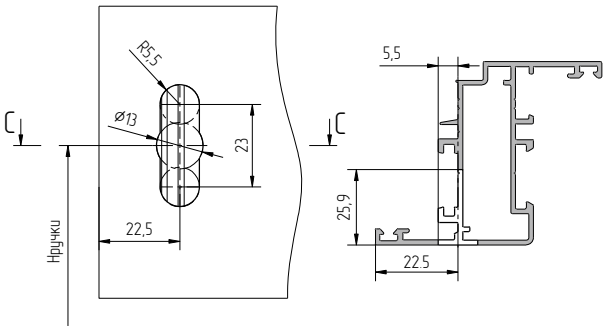

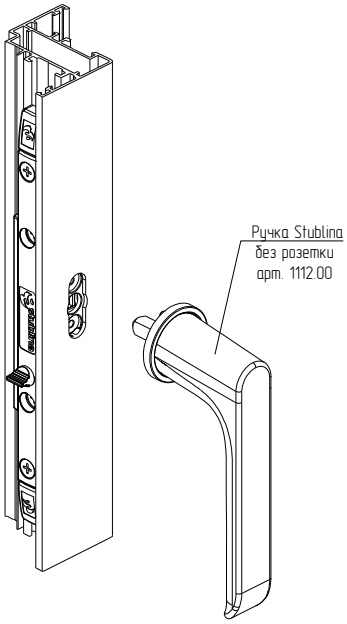
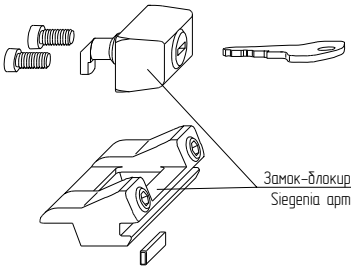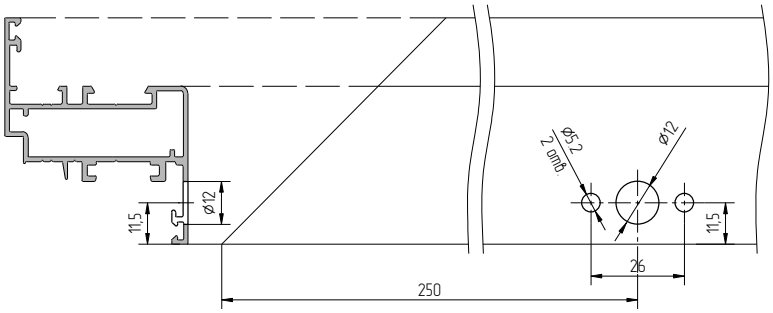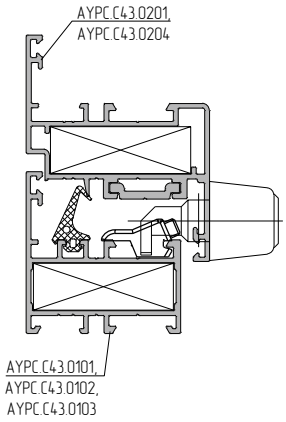
Обработка профилей створки под установку замка-блокиратора Siegenia арт. SLS