Обработка профилей под установку замка STUBLINA 3021.00/3031.00 (с подкладкой АУРС.С43.0912), планок ответных STUBLINA 3016.10 (с подкладкой АУРС.С43.0913), ручки офисной 1022.00/1022.01 и накладки на цилиндр STUBLINA 1031.02/1031.04.
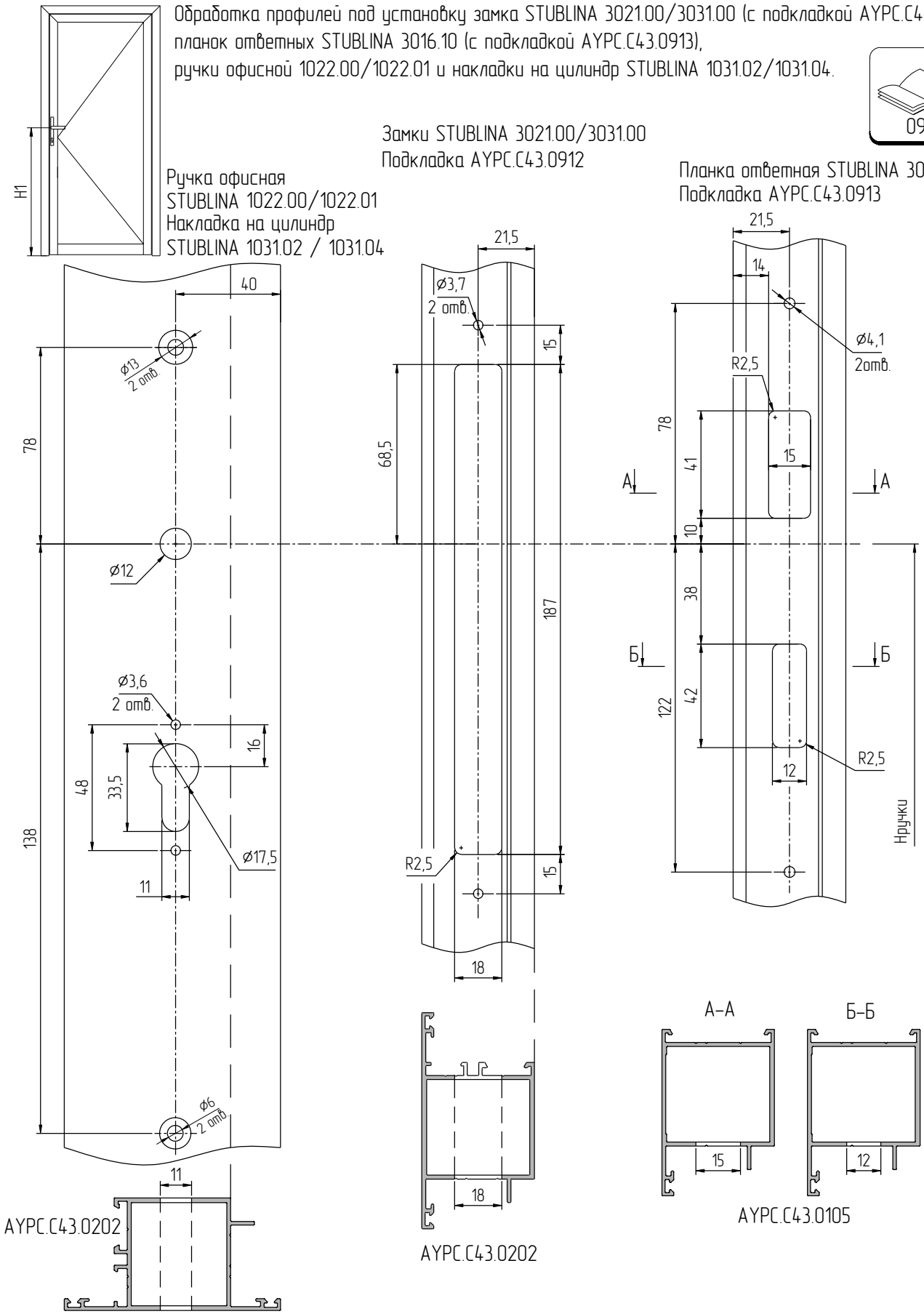
09.77