Вариант исполнения фрамужной части двери

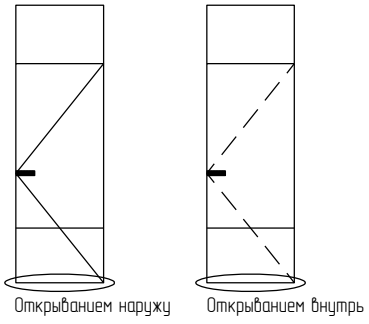

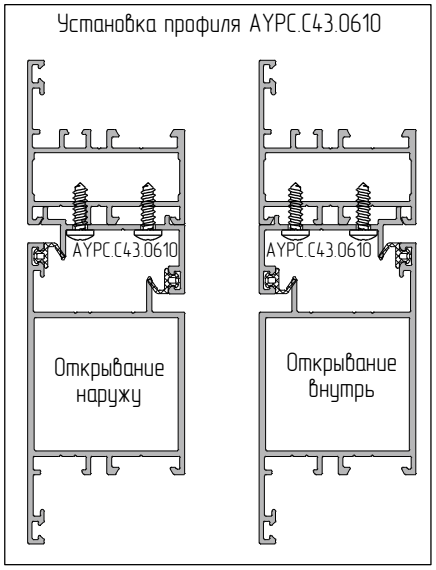

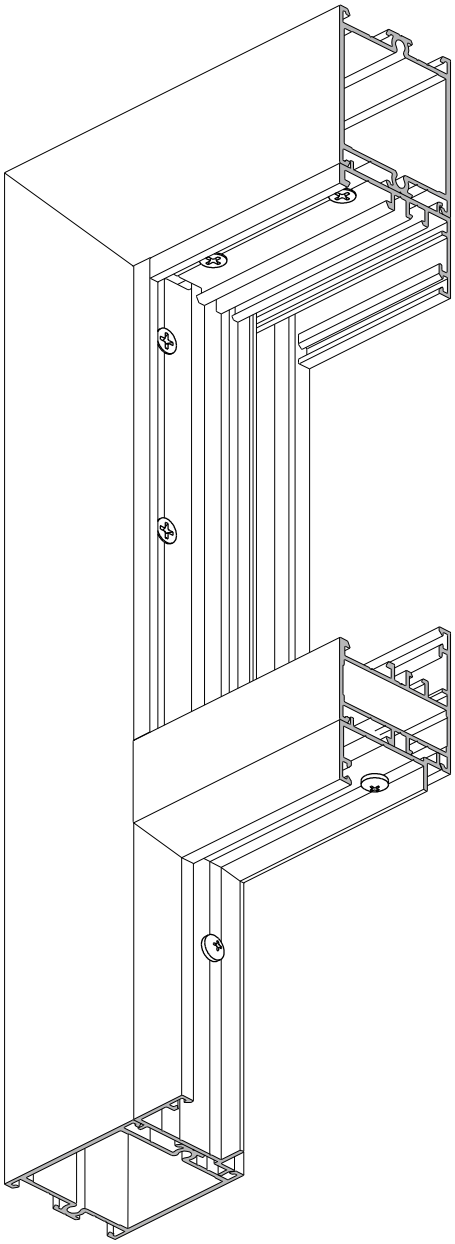

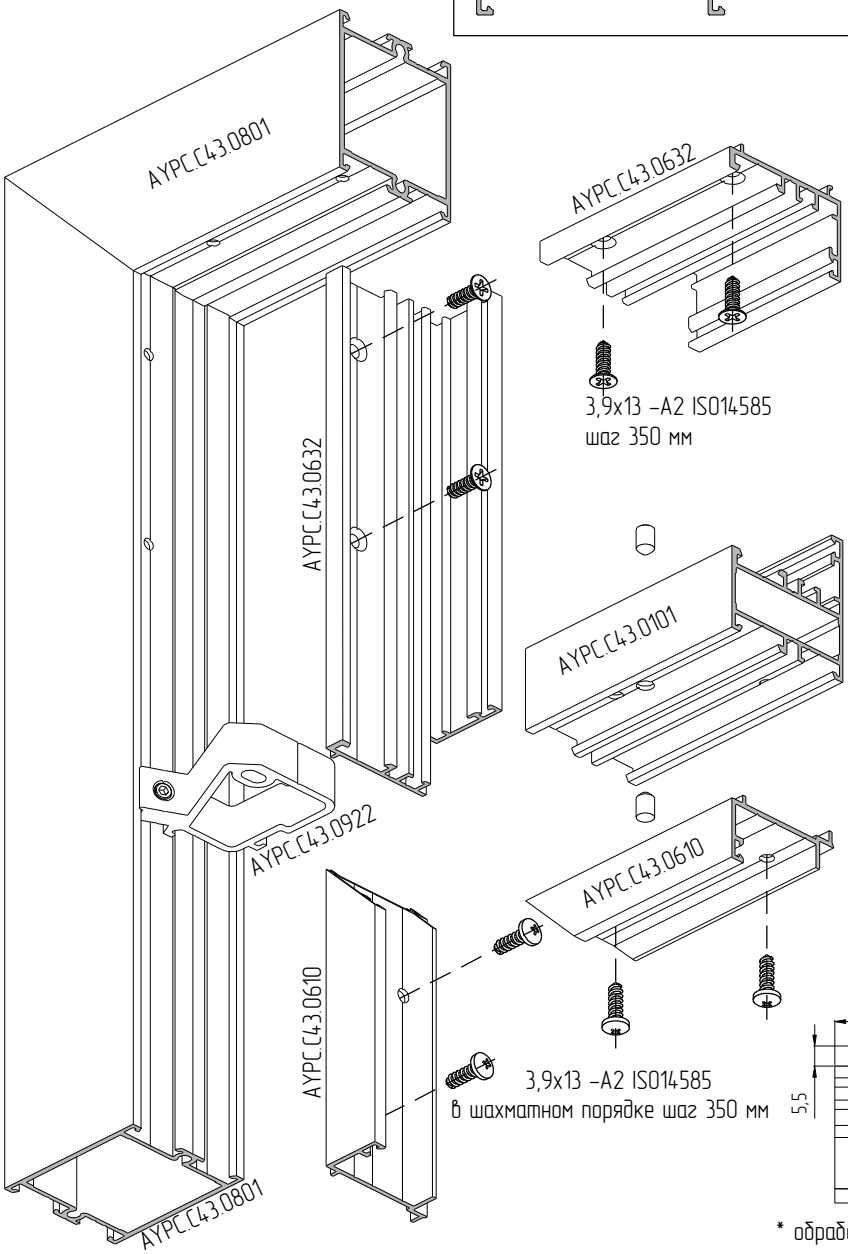

Обработка профиля AYPC.C43.0632

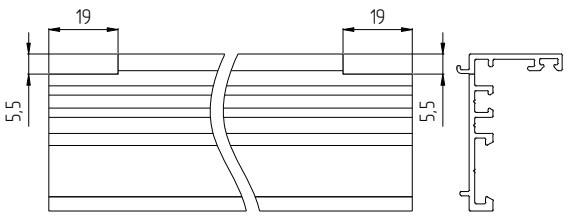

* обработка либо слева, либо справа, либо двусторонняя