Пассивная створка двери без порога открыванием внутрь. Нижний узел

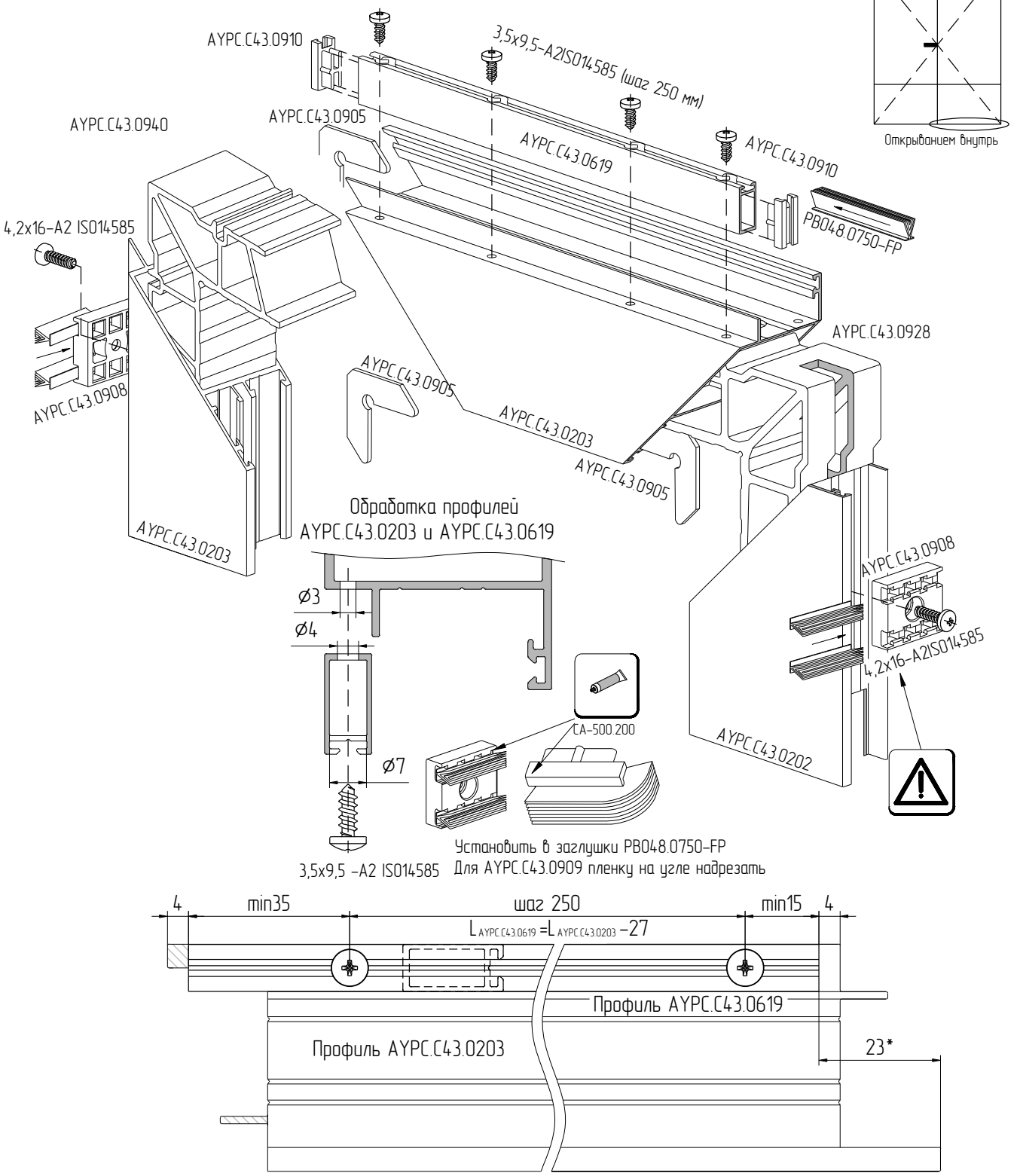

Заглушку AYPC.C43.0910 зафиксировать на клей CA-500.200
При сверлении отверстий в профиле AYPC.C43.0619 использовать комбинированный инструмент
При фиксации щеткодержателя AYPC.C43.0908 в зоне врезного шпингалета использовать 4,2x16-A2ISO14585