АЛЮТЕХ
ПРОФИЛЬНЫЕ СИСТЕМЫ

Обработка и установка профиля отлива на оконную створку

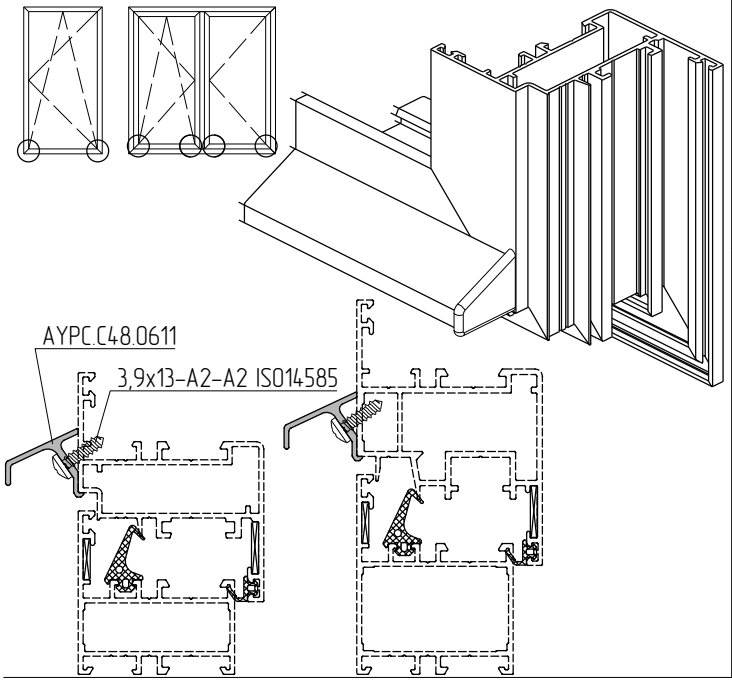

1. Обработка профиля отлива
Схема обработки профиля отлива AYPC.C48.0611
под установку 3,9x13-A2-A2 ISO14585

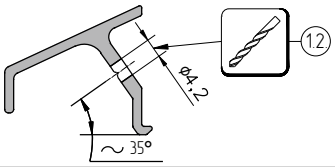

2. Установка заглушек профиля отлива AYPC.W62.0999

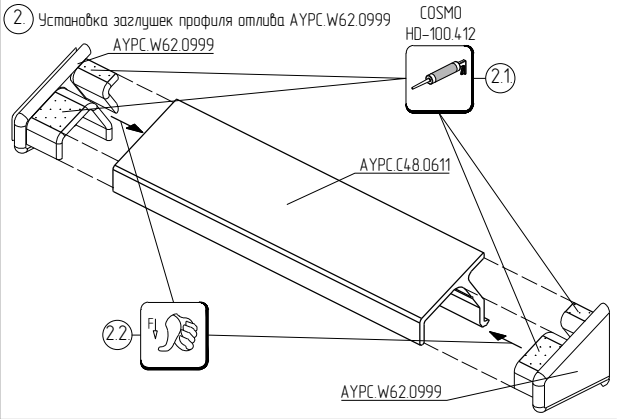

3. Подрезка нижней заглушки штульпа AYPC.C43.0915 под установку отлива

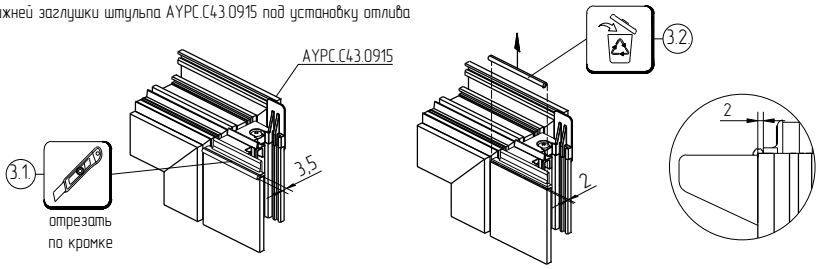
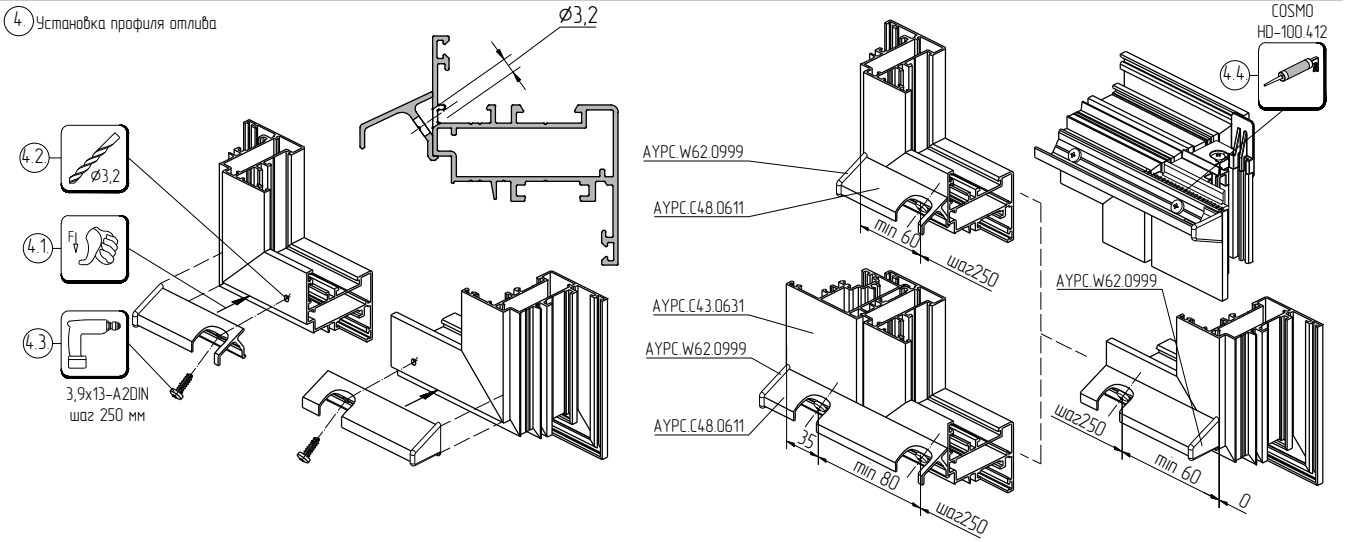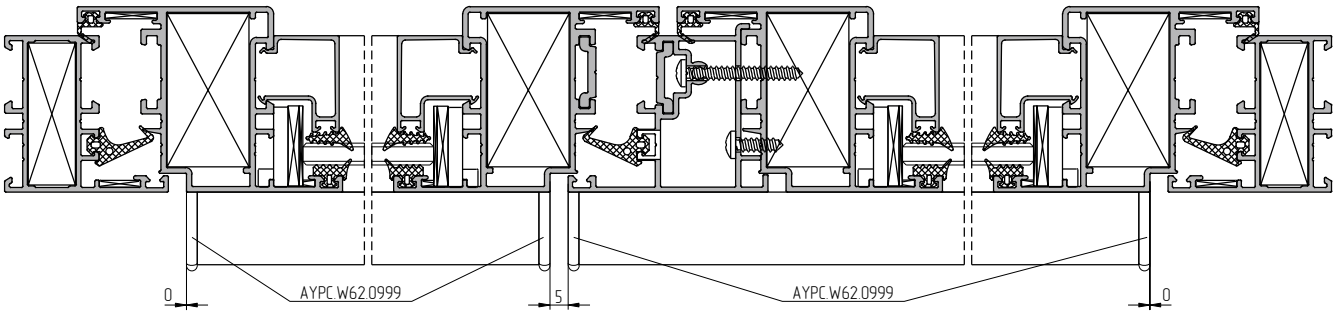
4. Установка профиля отлива