Пример расчета контурной одностворчатой двери открыванием внутрь с порогом

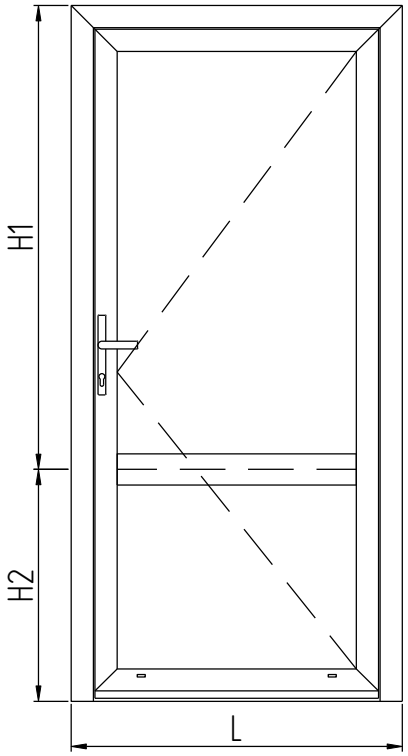

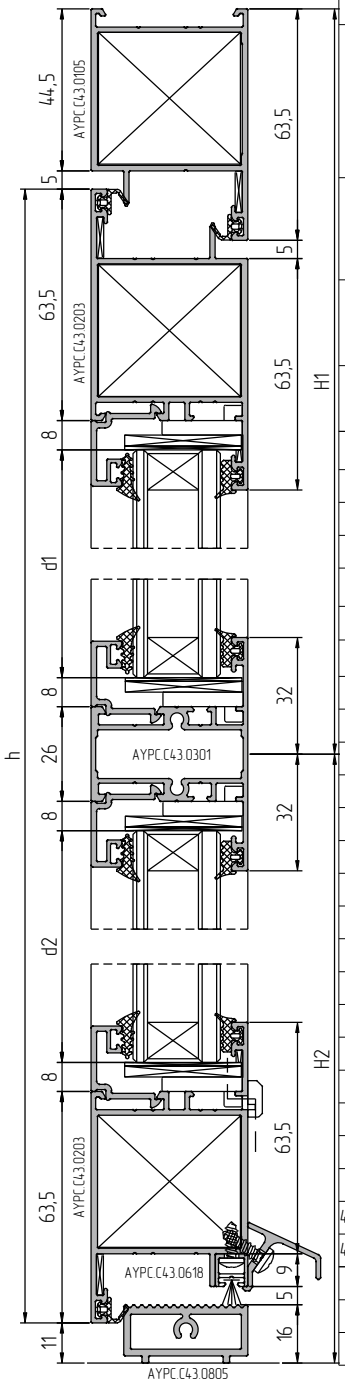

Обозначение	Раскрой профиля		Размер, мм	Кол-во, шт.
AYPC.C43.0105			L	1
			H1+H2	1
			H1+H2	1
AYPC.C43.0203			L-99	2
			H1+H2-60,5	2
AYPC.C43.0301			L-226	1
AYPC.C43.0618			L-145	1
AYPC.C43.0805			L-138	1
AYPC.VC65.0604			L-226	4
AYPC.VC65.0604			H1-162	2
AYPC.VC65.0604			H2-123,5	2
AYPC.C48.0611			L-140	1
Уплотнители				
FRK38		Уплотнитель резиновый	4•L+2•(H1+H2)-1475	
FRK29-01		Уплотнитель резиновый	4•L+2•(H1+H2)-1475	
FRK98		Уплотнитель резиновый	3•L+4•(H1+H2)-573	
PB048.0750-FP		Уплотнитель фетровый	L-142+5•2	
Аксессуары				
AYPC.C48.0919M-01		Заглушка водоотвода		2
AYPC.W62.0999		Комплект заглушек профиля отлива		1
AYPC.C43.0909		Заглушка профиля примыкания		2
AYPC.C43.0902		Заглушка порога		2
AYPC.C43.0903		Заглушка порога		2
AYPC.C43.0905		Закладная угловая		10
AYPC.C43.0946		Уголок		4
AYPC.C43.0940		Закладная угловая		6
AYPC.C43.0901		Подкладка опорная		8
AYPC.C43.0908		Щеткодержатель		4
100x32x3		Подкладка рихтовочная		8
100x32x1		Подкладка рихтовочная		8
4,2x16-A2 ISO14585	в AYPC.C43.0902/03 в AYPC.C43.0908	Винт самонарезающий		8
4,2x22-A2 ISO14585	в AYPC.C43.0301	Винт самонарезающий		4
Заполнение 24 мм				
		c=L-242 d1=H1-142		1
		c=L-242 d2=H2-103,5		1
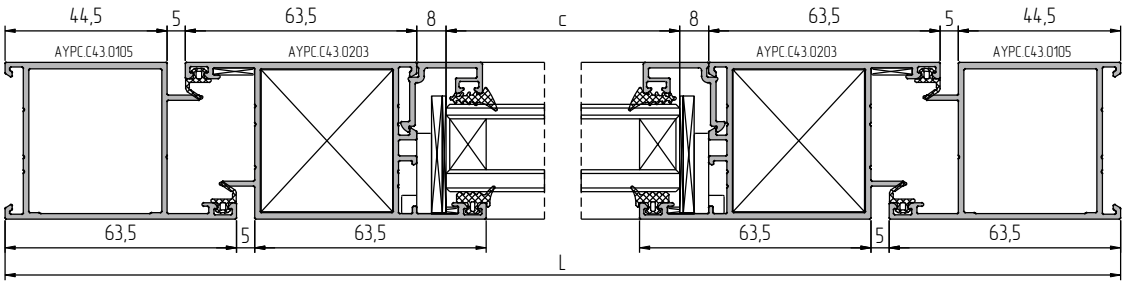
1. Для крепления AYPC.C43.0618 к AYPC.C43.0203 использовать винты самонарезающие 3,5x9,5-A2 ISO14585 с шагом 200 мм.
2. Для крепления AYPC.C48.0611 к AYPC.C43.0203 использовать винты самонарезающие 3,9x13-A2 ISO14585 с шагом 350 мм.
3. Фурнитура в зависимости от заказа.