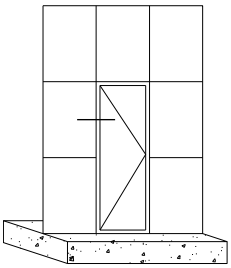

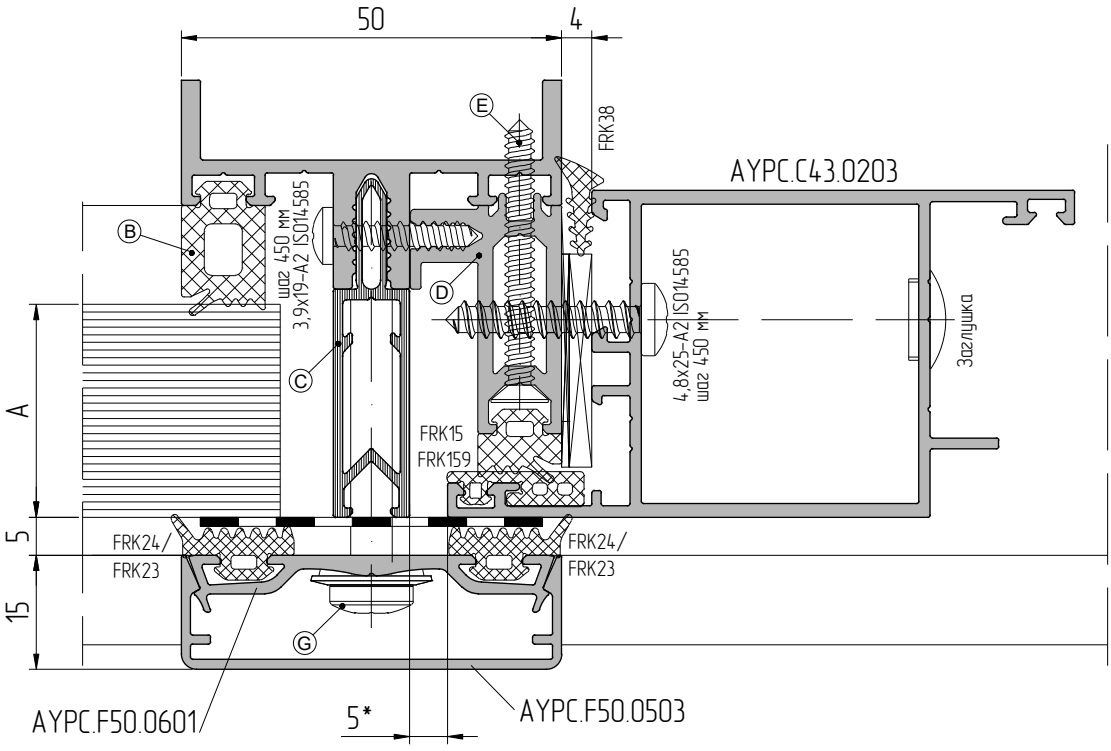

Сопряжение ригель в качестве стойки / ригель в качестве стойки встык

Стекло в фасаде	Уплотнитель под стекло на ригеле	Термомост на ригеле	Профиль вспомогательный на ригеле	Уплотнитель на профиль вспомогательный	Винт самонарез. для профиля вспомогат.	Винт самонарез.
A	B	C	D	E	F	G
4 мм	FRK19	–	–	FRK18	–	5,5x25-A2ISO14585
5/6 мм	FRK18	–	–	FRK18	–	5,5x25-A2ISO14585
8 мм	FRK17	–	–	FRK18	–	5,5x25-A2ISO14585
22 мм	FRK19	AYPC.F50.0906 AYPC.F50.0909	AYPC.F50.0737	FRK15	3,9x32-A2ISO14586	5,5x45-A2ISO14585
24 мм	FRK18	AYPC.F50.0906 AYPC.F50.0909	AYPC.F50.0737	FRK15	3,9x32-A2ISO14586	5,5x45-A2ISO14585
26 мм	FRK17	AYPC.F50.0906 AYPC.F50.0909	AYPC.F50.0737	FRK15	3,9x32-A2ISO14586	5,5x45-A2ISO14585
28 мм	FRK19	AYPC.F50.0907 AYPC.F50.0910	AYPC.F50.0738	FRK15	3,9x38-A2ISO14586	5,5x55-A2ISO14585

*Остальное см. каталог ALT F50TT раздел таблица остекления