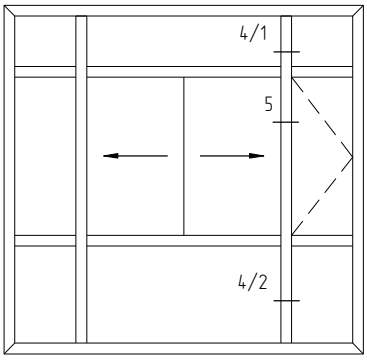

Сечение 4/1

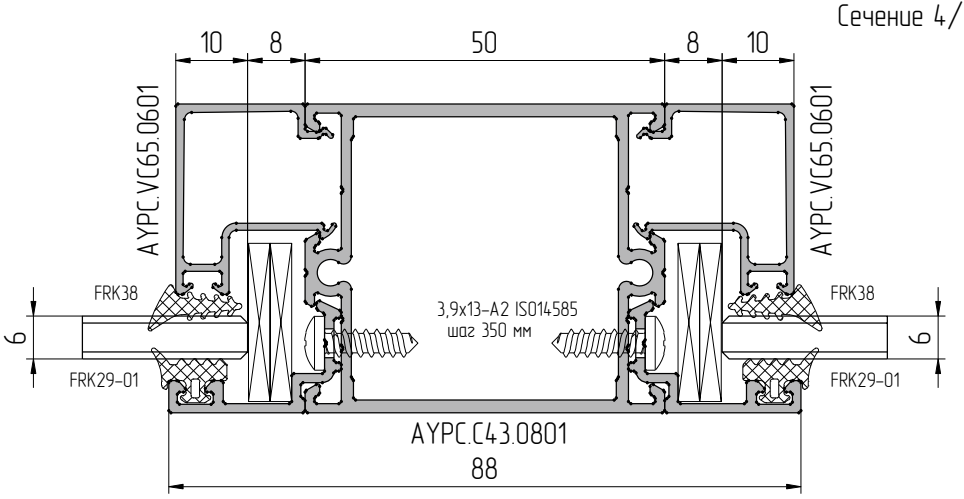

Сечение 4/2

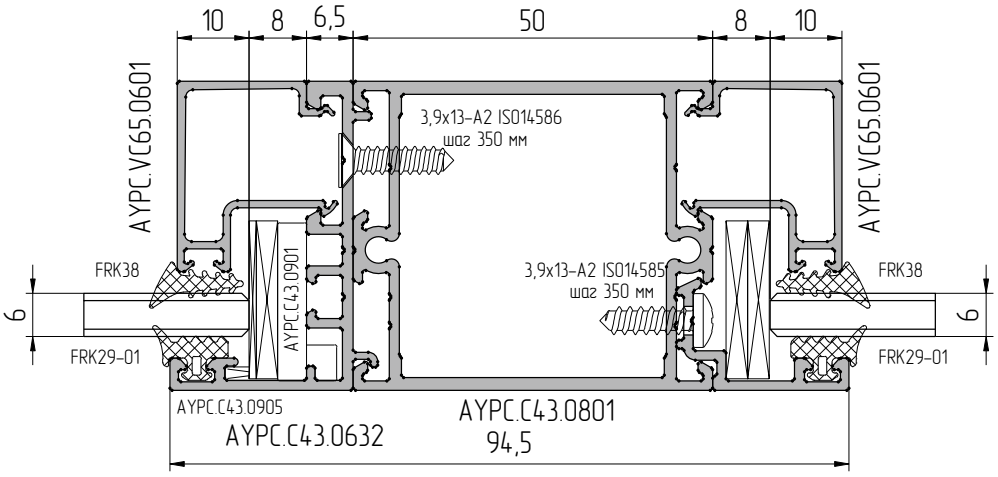
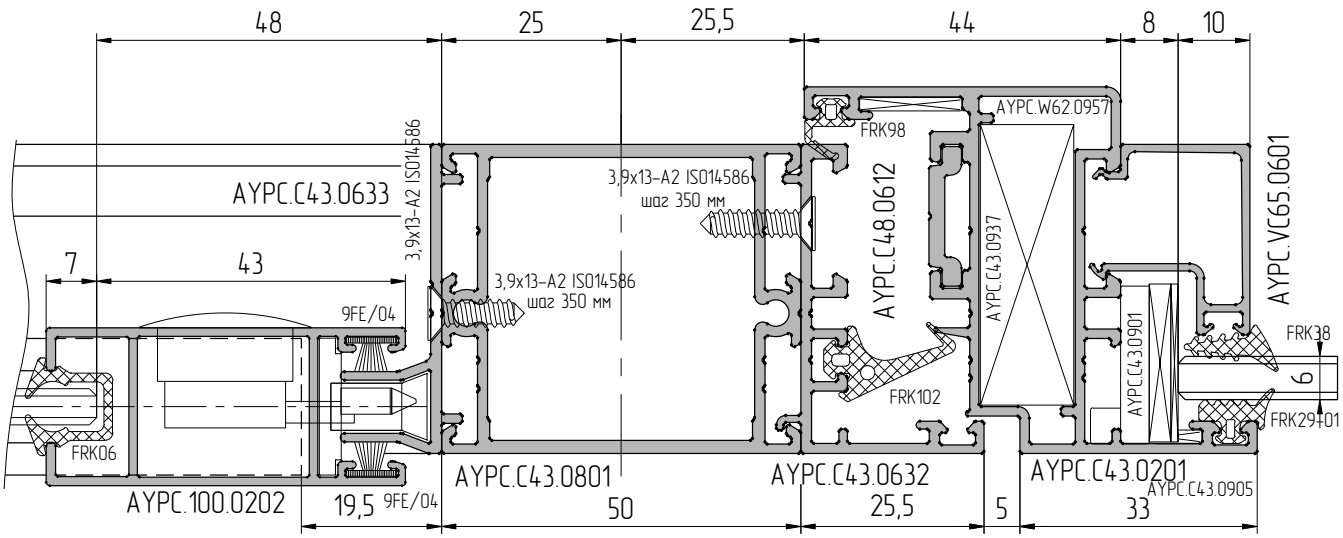
Сечение 5