Обработка и установка уплотнителя под штапик

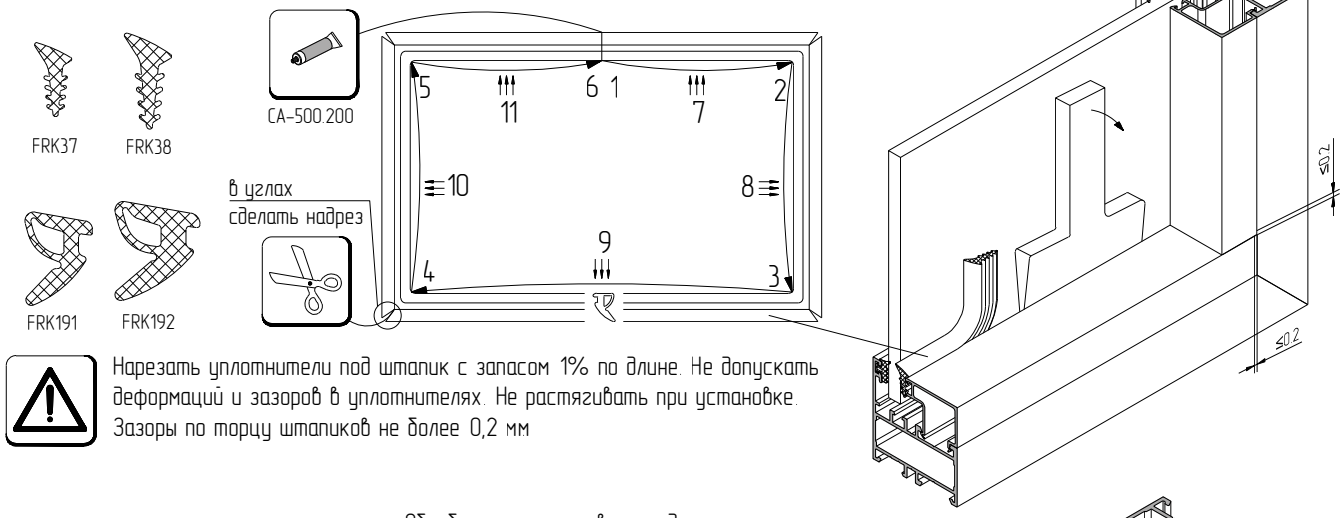

Нарезать уплотнители под штапик с запасом 1% по длине. Не допускать деформаций и зазоров в уплотнителях. Не растягивать при установке. Зазоры по торцу штапиков не более 0,2 мм

Обработка и установка среднего уплотнителя

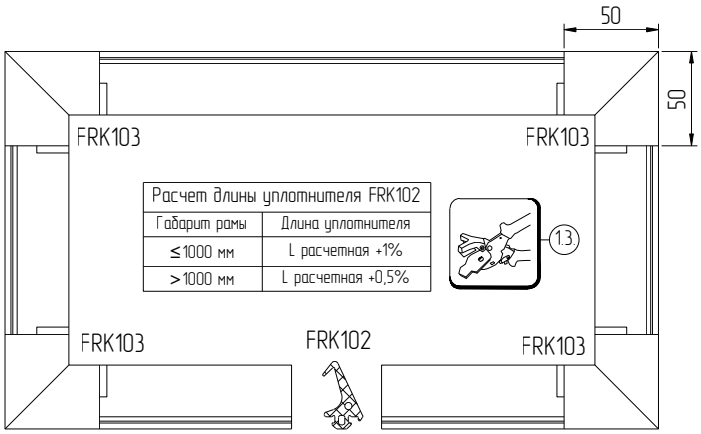

Расчет длины уплотнителя FRK102	
Габарит рамы	Длина уплотнителя
≤1000 мм	L расчетная +1%
>1000 мм	L расчетная +0,5%

Рис. 3

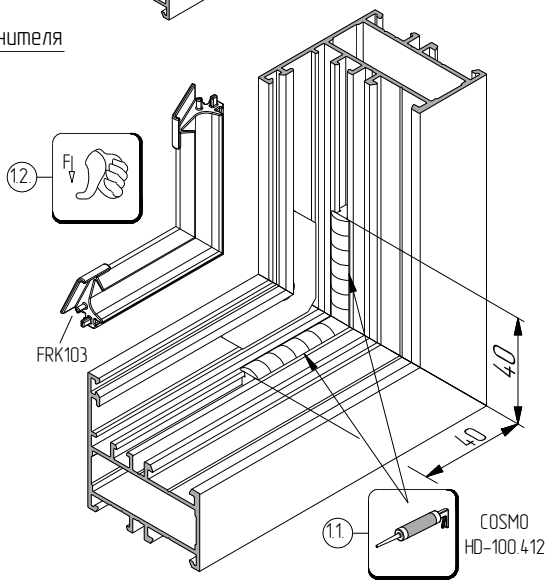

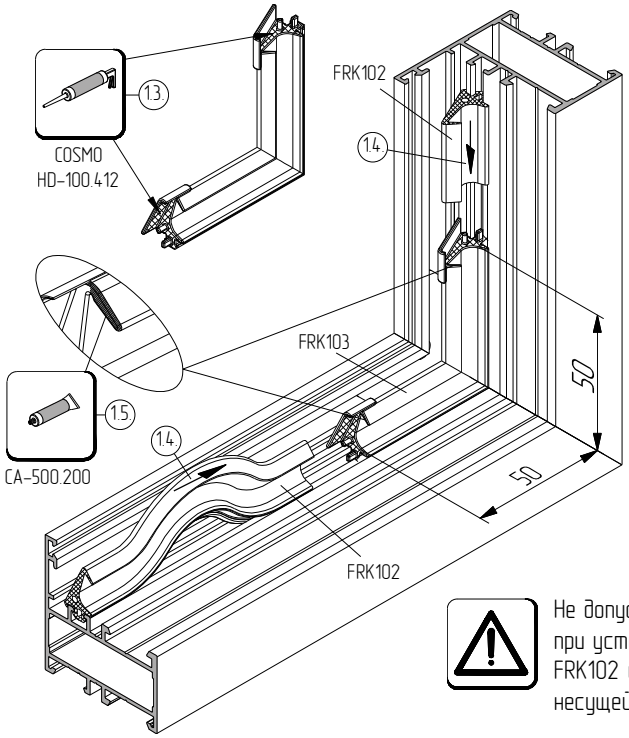

1. Нанести в паз под установку уголка COSMO HD-100.412.
2. Установить FRK103 на герметик в проектное положение. Излишки герметика удалить очистителем COSMO CL-300.150
3. Нарезать уплотнитель FRK102 с запасом (см.таблицу). Удалить с торца уплотнителя очистителем COSMO CL-300.150 силиконовую смазку. Установить в паз, оттянуть уплотнитель FRK102 по пазу профиля.
4. В зоне торца уголка FRK103 произвести герметизацию стыка COSMO HD-100.412. Следить, чтобы герметик не попал на "носик" уплотнителя.
5. Затем подвести уплотнитель к уголку, нанести на рабочую часть ("носик") цианокрилатный клей CA-500.200. Прижать на несколько секунд.
6. Излишки герметика удалить с зоны стыка

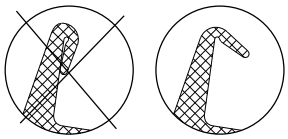

Не допускать деформаций при установке FRK102 и FRK103. Не растягивать FRK102 при установке в паз. Не допускаются образование зазоров и выпуклости по стыку FRK102 и FRK103. Не допускается залипание "носика" уплотнителя FRK102 к его несущей ножке.