Типовые узлы примыкания оконных блоков

Боковой узел крепления W77HS к проемам с четвертью

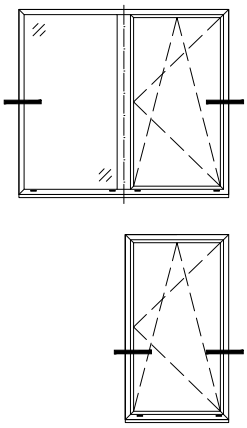

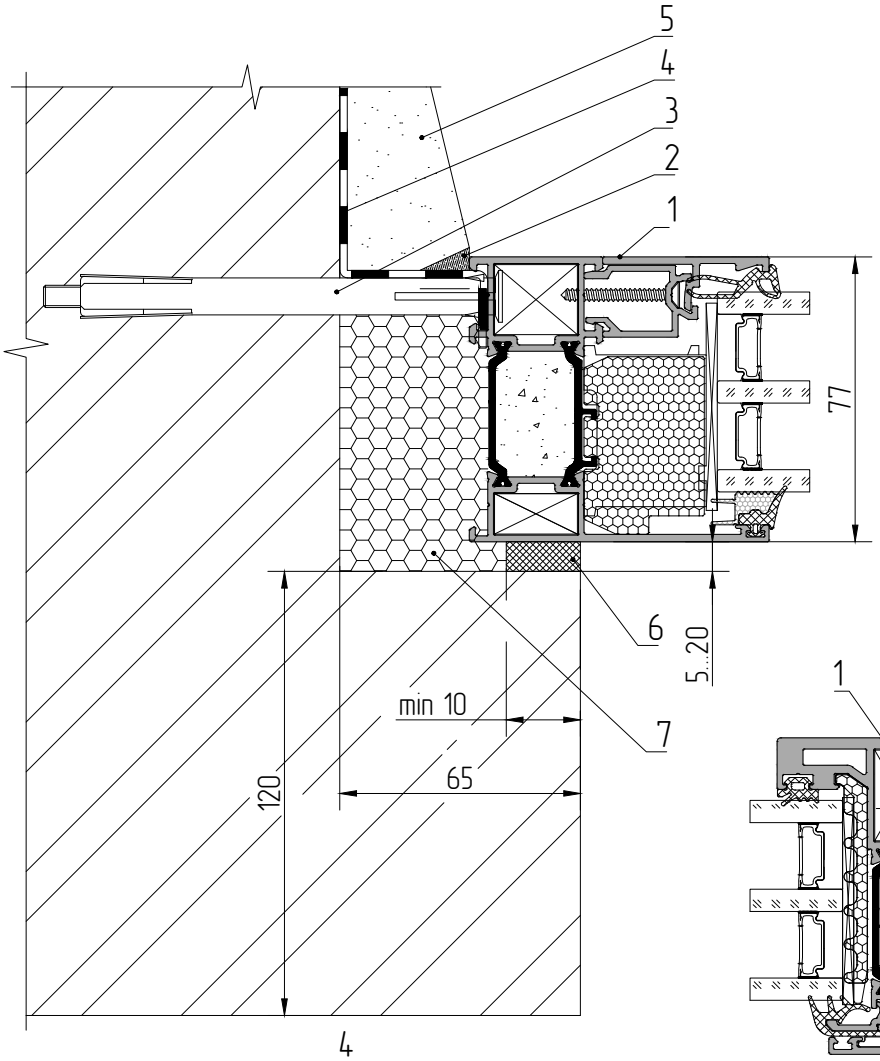

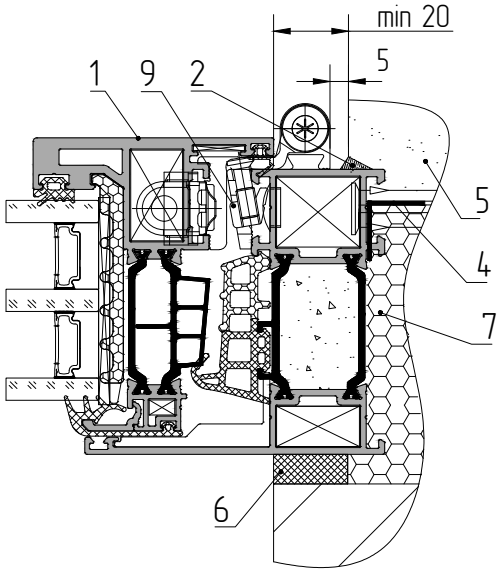

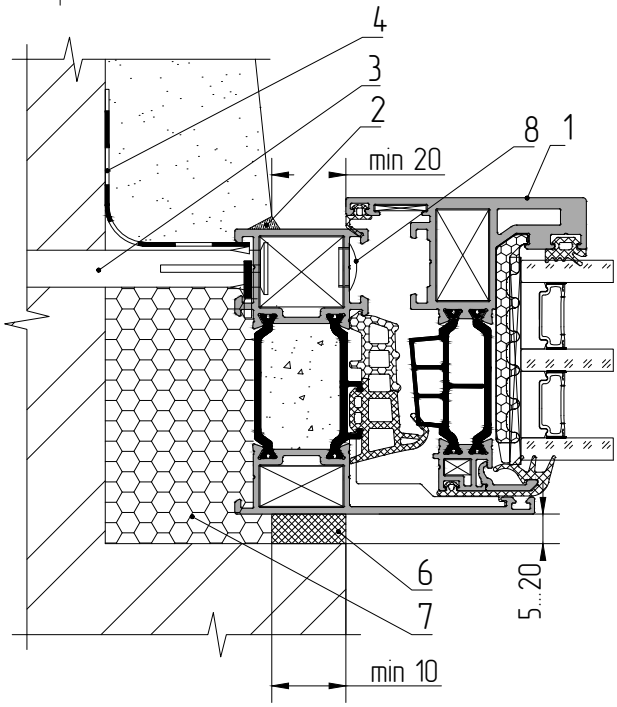

1 – Оконный блок
2 – Силиконовый герметик
3 – Анкерное устройство (рамный анкер Ø8 мм)
4 – Пароизоляционная самоклеящиеся лента (пароизоляционный герметик)
5 – Внутренний откос (штукатурный раствор)
6 – Изоляционная саморасширяющаяся паропроницаемая лента (ПСУЛ);
7 – Пенный утеплитель
8 – Заглушка декоративная
9 – Петля

При установке оконных блоков в четвертные проемы рекомендуемый заход за четверть коробки оконного блока должен быть не менее 10 мм