Типовые узлы примыкания оконных блоков

Боковой узел крепления W77W+W77VS к проемам без четверти

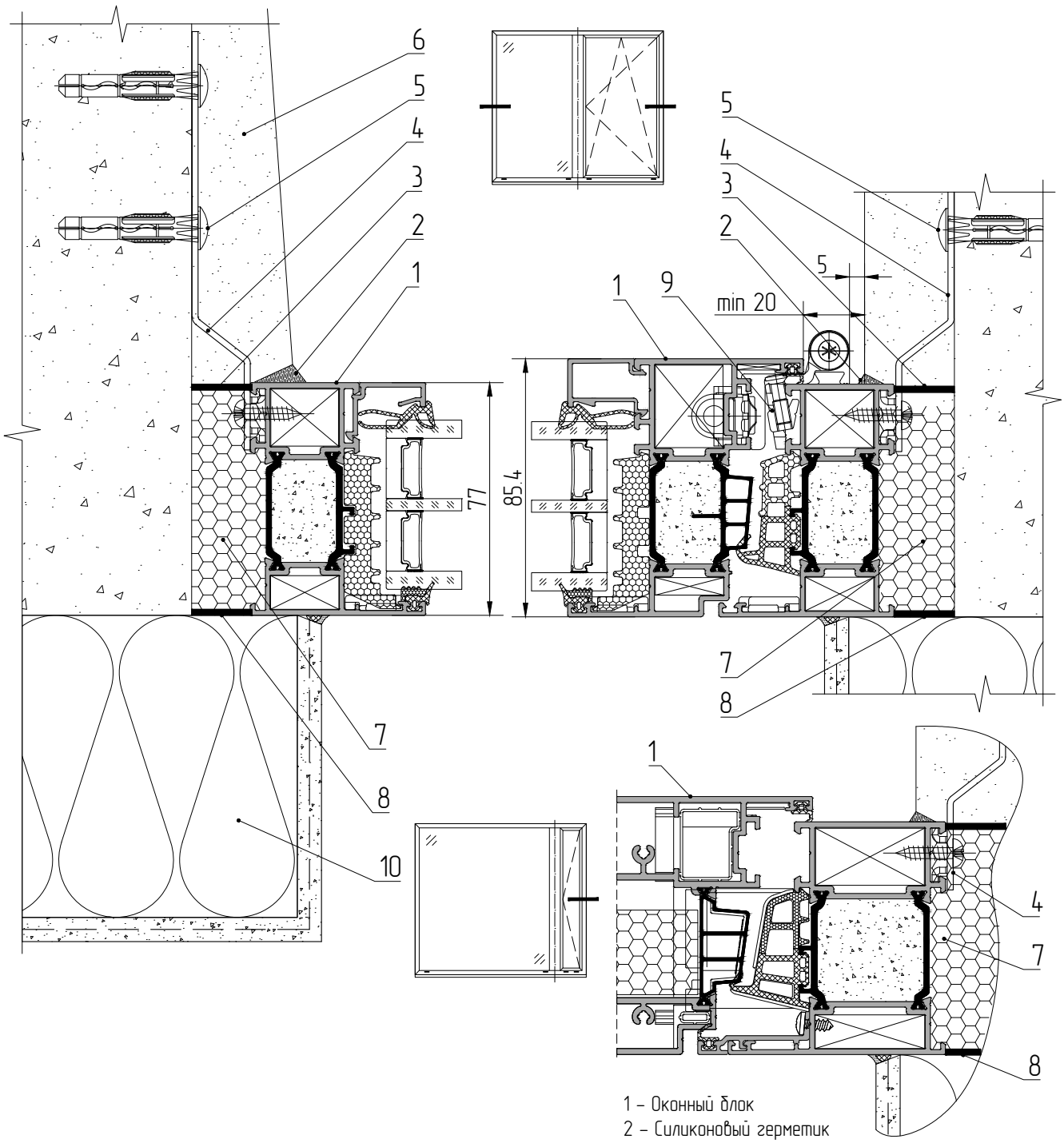

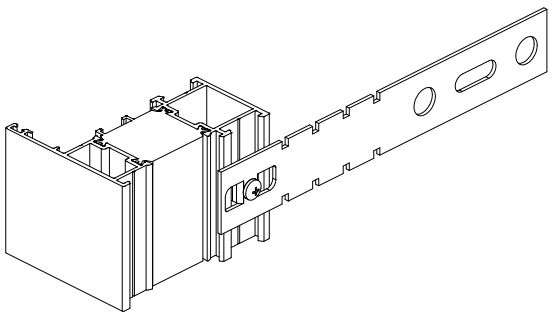

1 – Оконный блок
2 – Силиконовый герметик
3 – Пароизоляционная самоклеящиеся лента (пароизоляционный герметик)
4 – Пластина монтажная AYPC.W62.0940 (0940-01)
5 – Распорный анкер (min Ø6x60)
6 – Внутренний откос (штукатурный раствор)
7 – Пенный утеплитель
8 – Гидроизоляционная паропроницаемая лента (паропроницаемый герметик)
9 – Петля
10 – Система утепления