АЛЮТЕХ ПРОФИЛЬНЫЕ СИСТЕМЫ
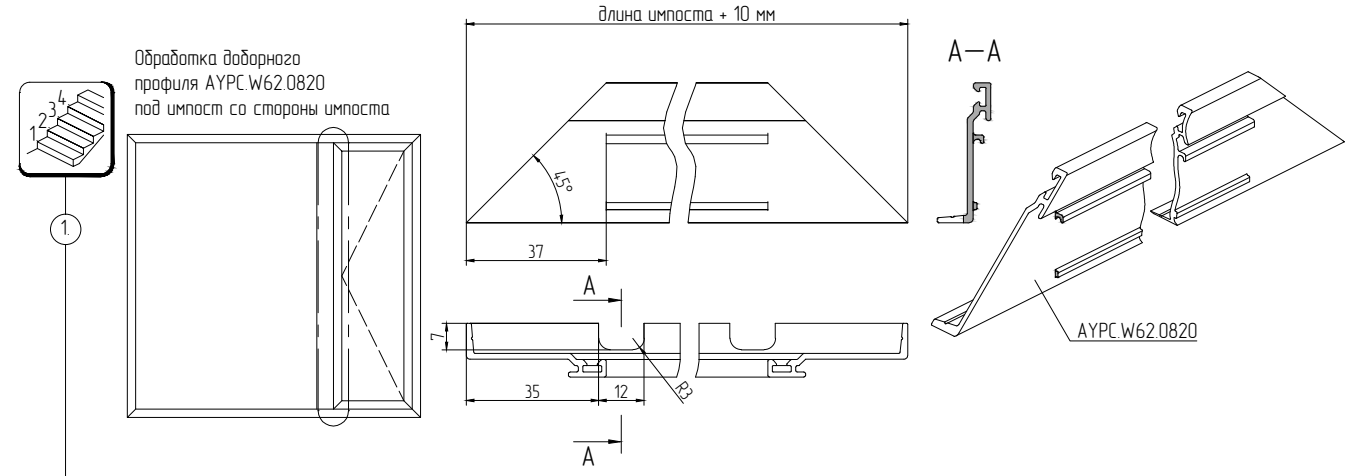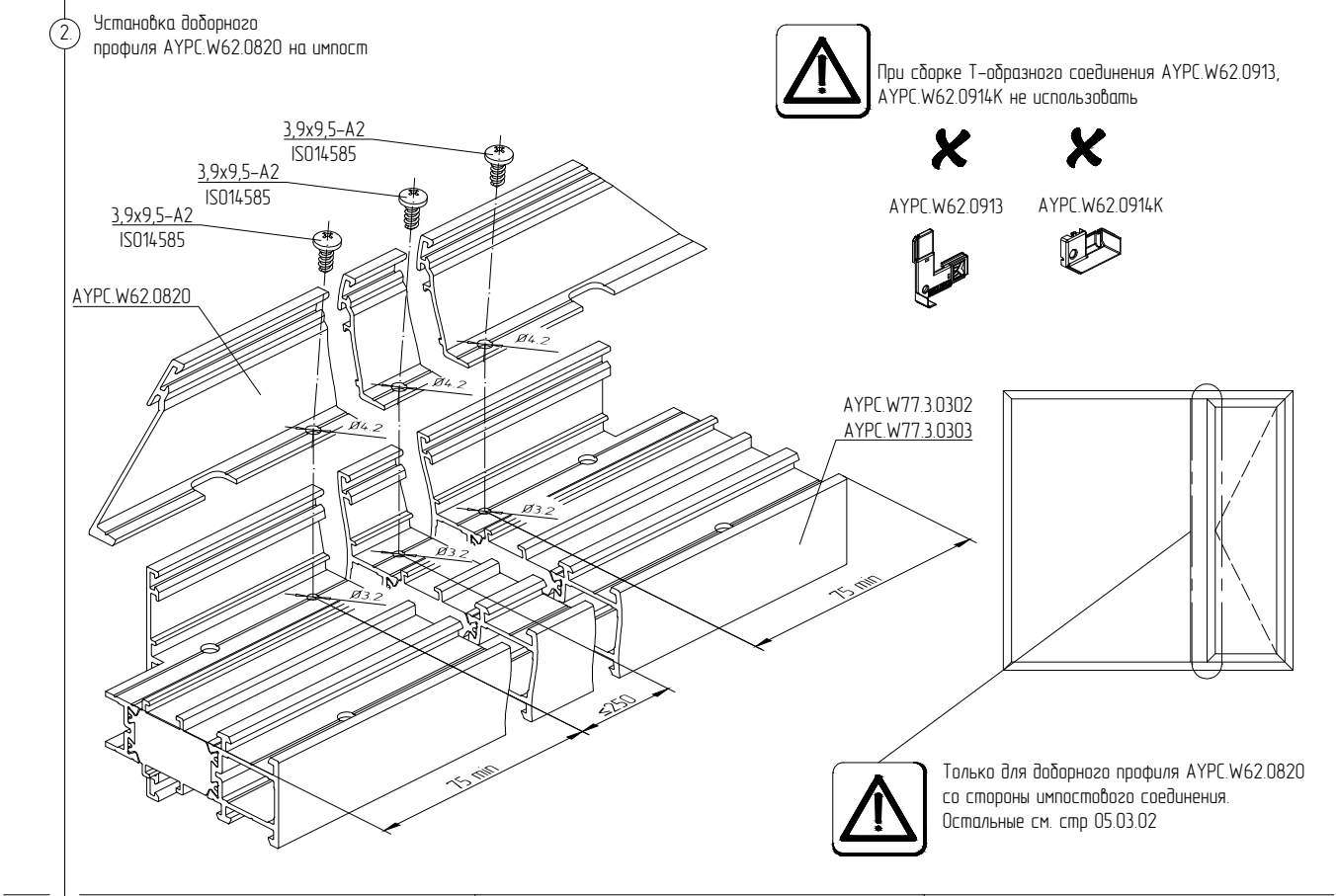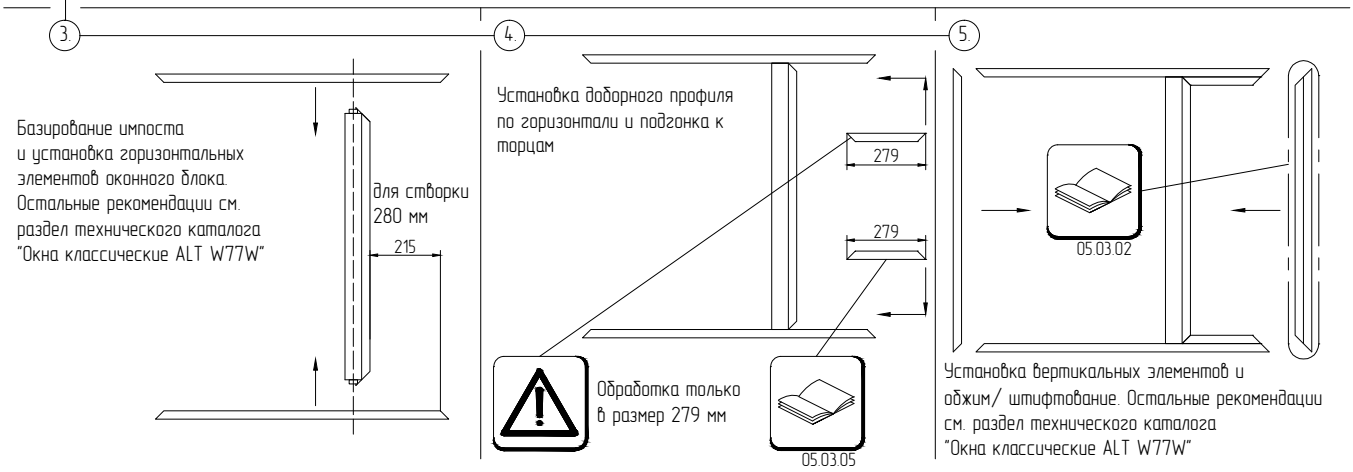
# Последовательность сборки импостового соединения оконного блока и установки доборного профиля