Масштаб 1:2

Вариант исполнения встраиваемого в оконный блок
AYPC.W77.3.0103 +AYPC.W77.3.0303+AYPC.W77.3.0216

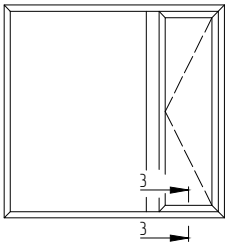

3–3

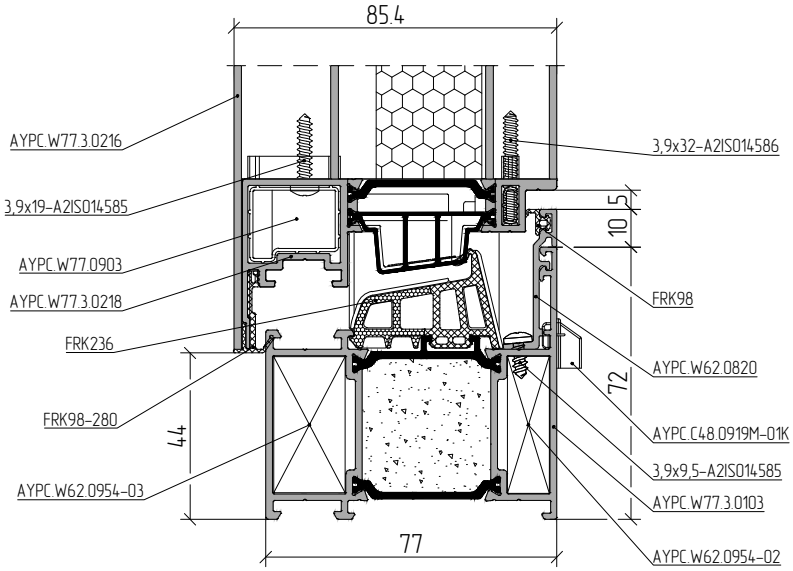

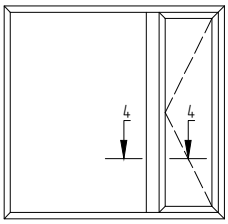

4–4

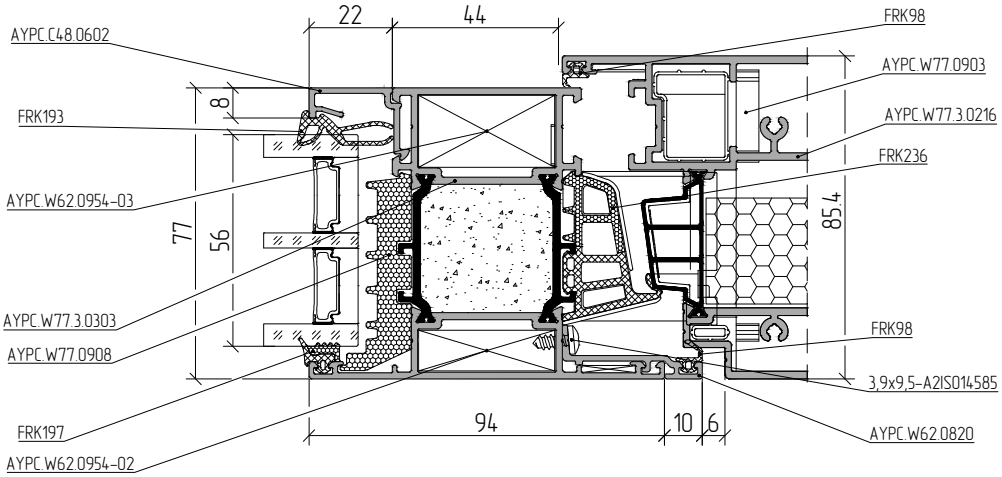

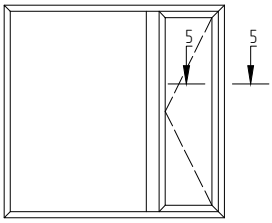
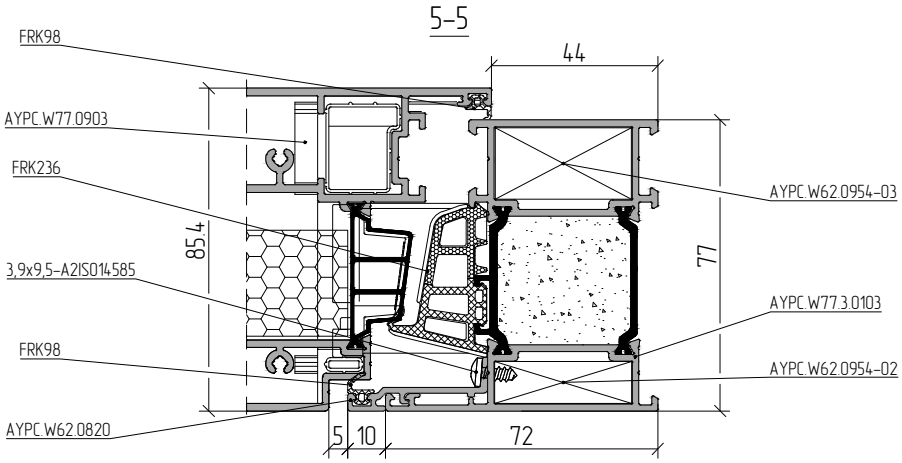
5–5