Подбор комплектующих и обработка профилей для соединения их под углом α = 90°

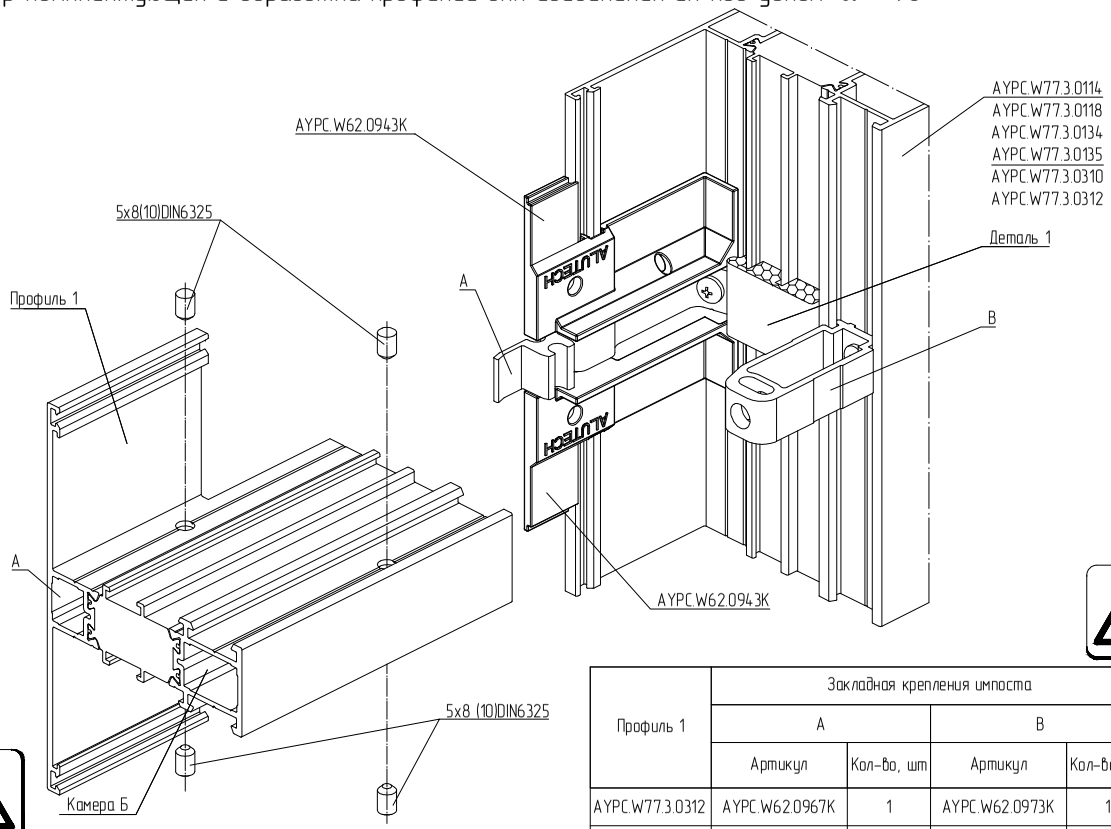

AYPC.W62.0943K устанавливается до сборки конструкции

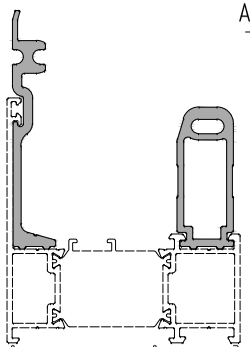

Правильное позиционирование закладных крепления импоста.

Схема обработки профиля 1

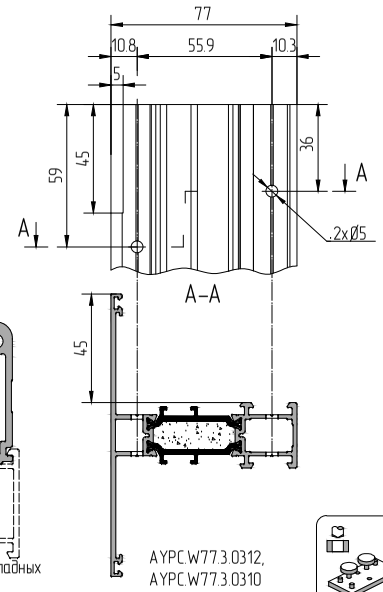

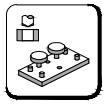

AYPC.W77.1981

PW77.5

Профиль 1	Закладная крепления импоста				Деталь 1		
	A		B				
	Артикул	Кол-во, шт	Артикул	Кол-во, шт	Артикул	Кол-во, шт	Эскиз
AYPC.W77.3.0312	AYPC.W62.0967K	1	AYPC.W62.0973K	1	AYPC.W77.0909	1	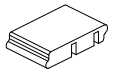
AYPC.W77.3.0310	AYPC.W62.0967K-01	1	AYPC.W62.0973K-01	1	AYPC.W77.0909-01	1	

Закладные крепления импоста

Исходный профиль – AYPC.W62.0703

AYPC.W62.0967K

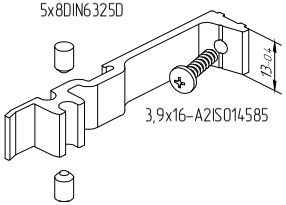

AYPC.W62.0967K-01

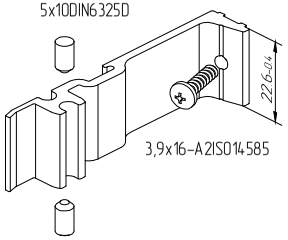

Исходный профиль – AYPC.W62.0705

AYPC.W62.0973K

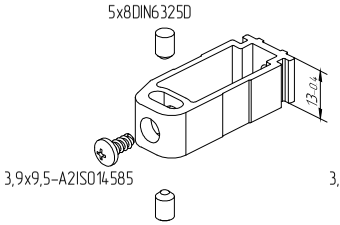

AYPC.W62.0973K-01

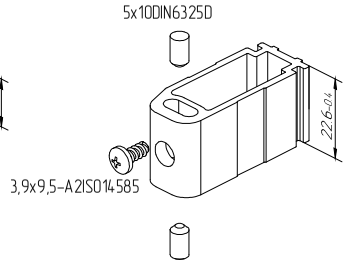

Соблюдать соответствие количества отверстий и устанавливаемых штифтов указанному в инструкции !
Уменьшение количества штифтов и отверстий приведет к потере прочностных характеристик конструкции .
Не допускать замены штифтов на винты самонарезающие!