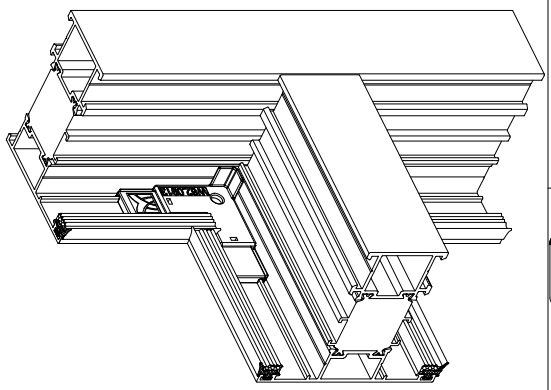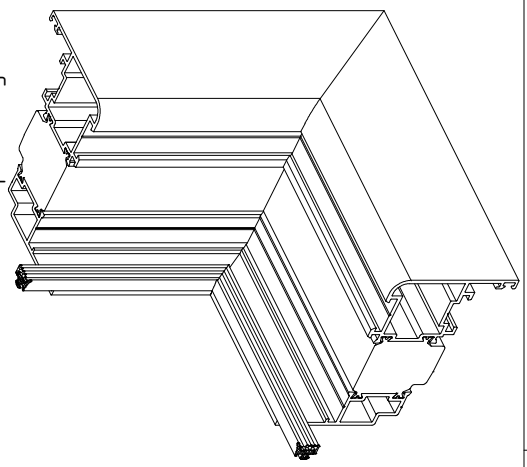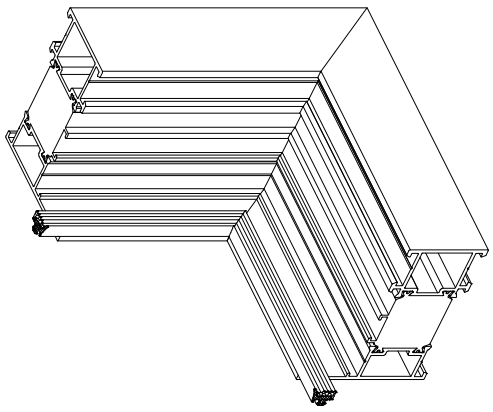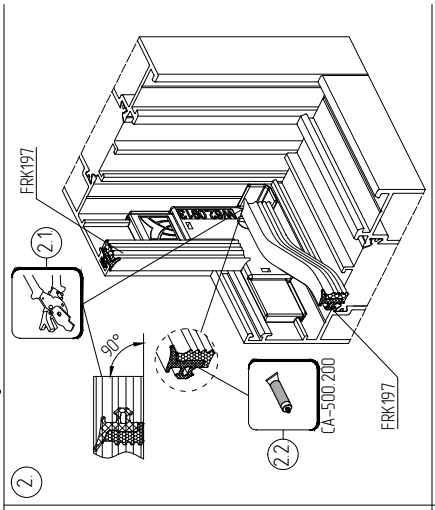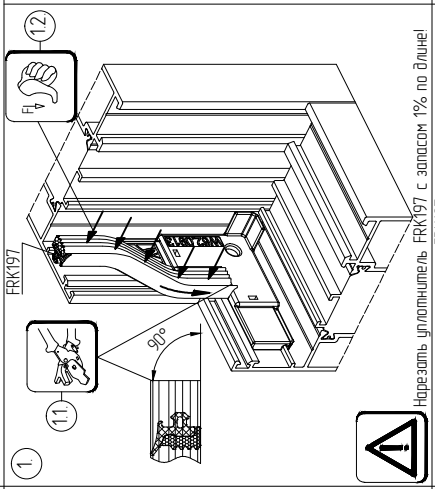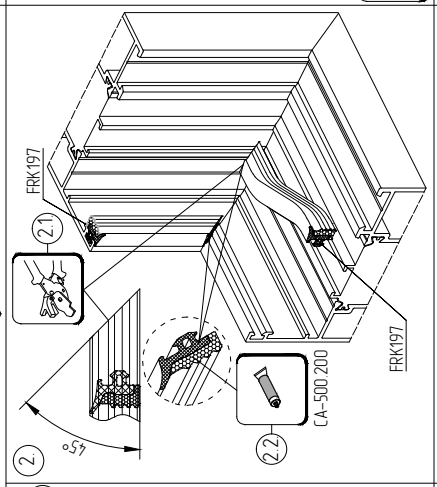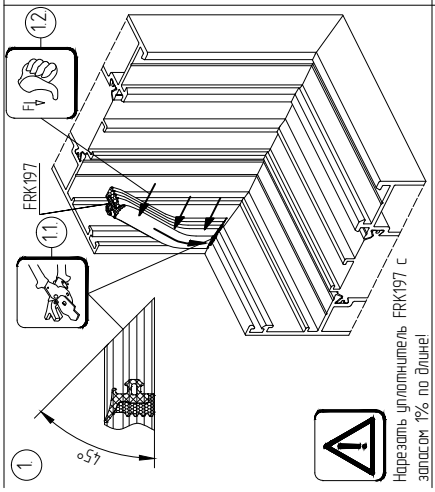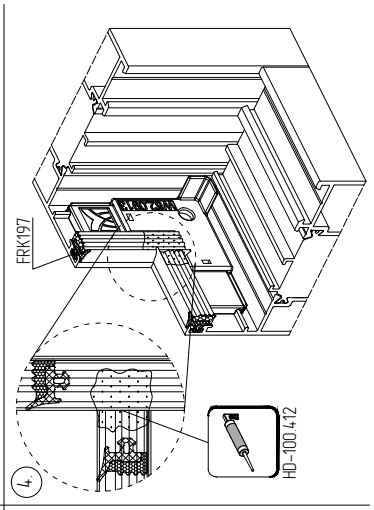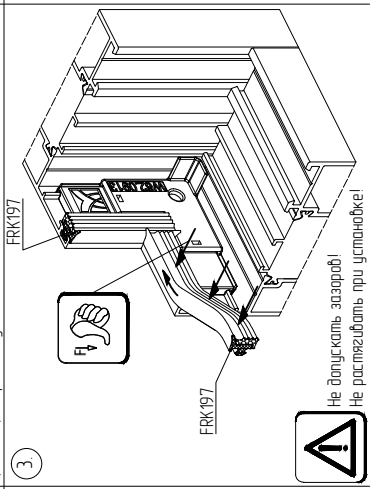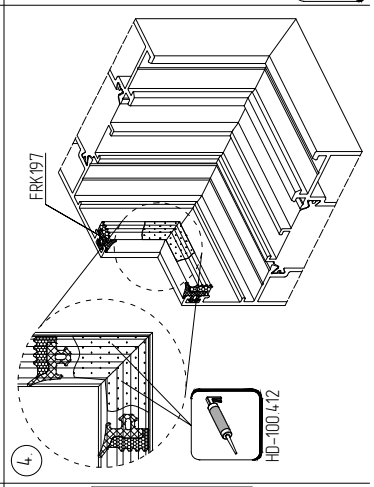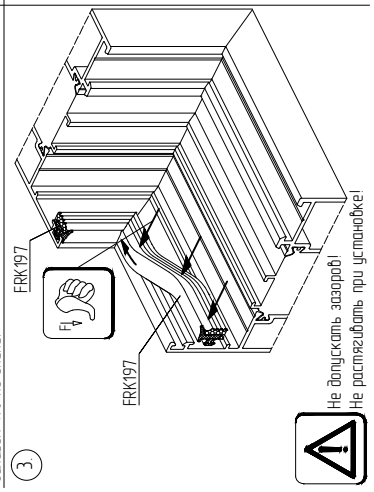Схемы зарезки и установки уплотнителя FRK197