Схемы обработки и сборки соединения конструкций с импостом

Вариант 1

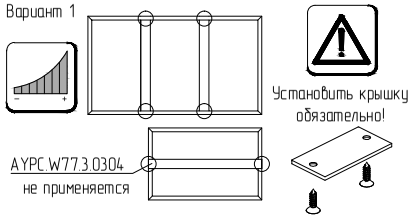

Профиль рамы	a, мм	b, мм
AYPC.W77.3.0102	34.0	56.0
AYPC.W77.3.0103	48.0	70.0

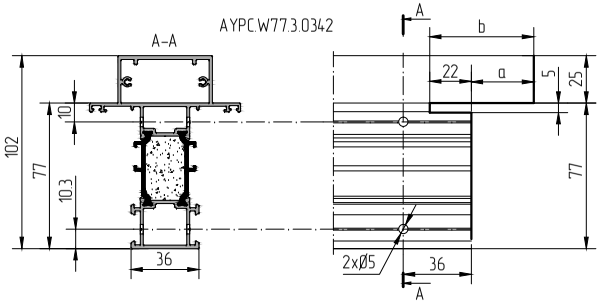

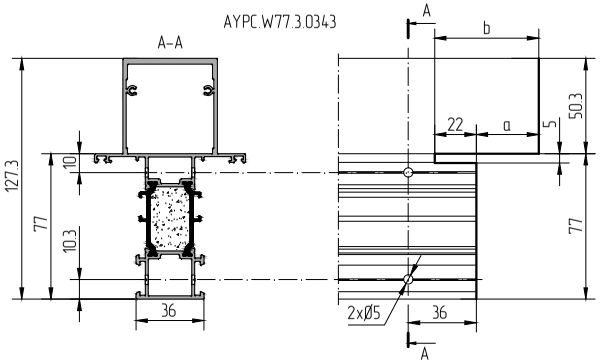

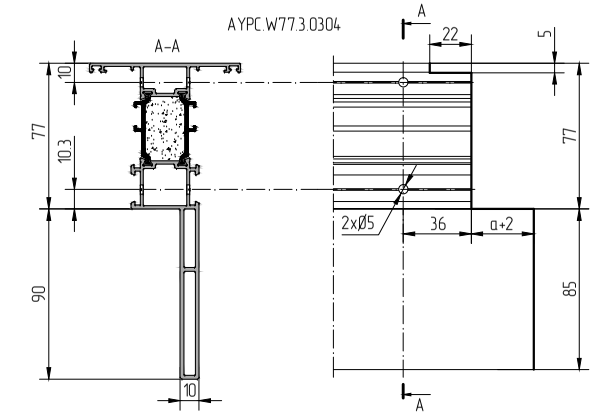

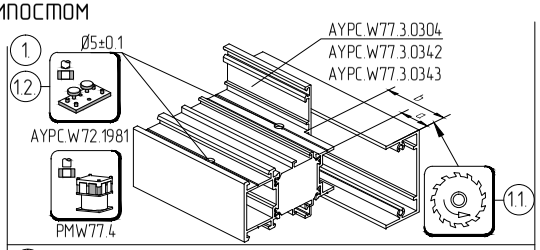

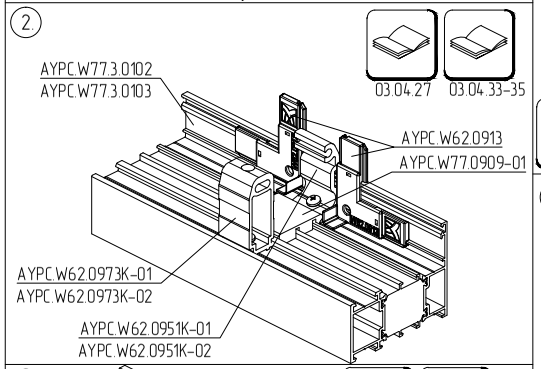

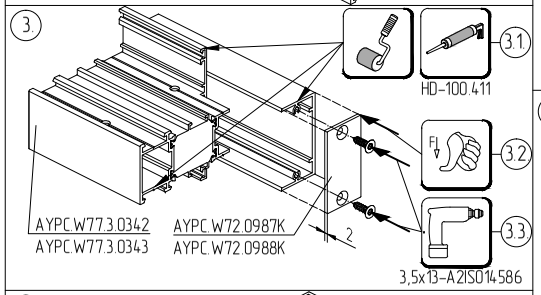

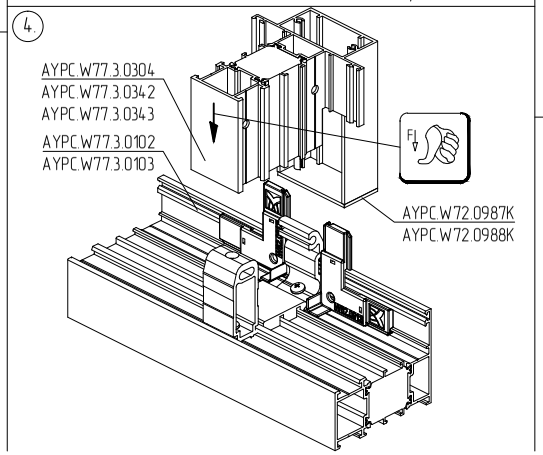

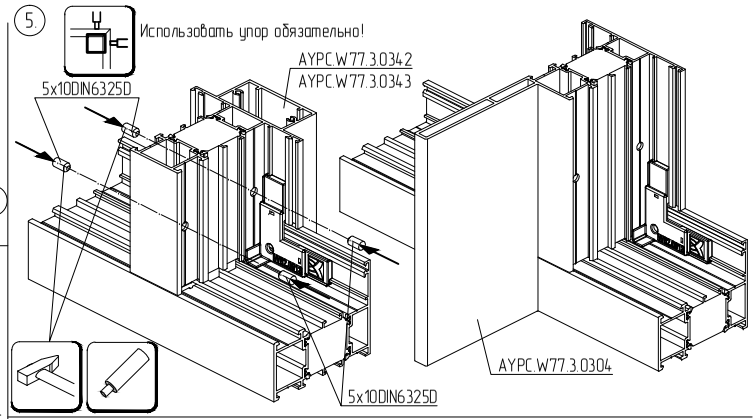

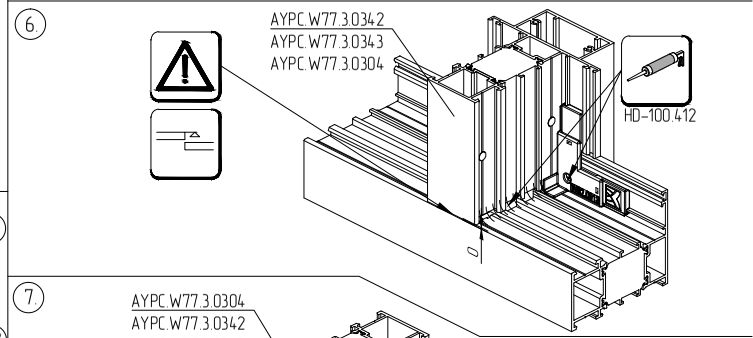

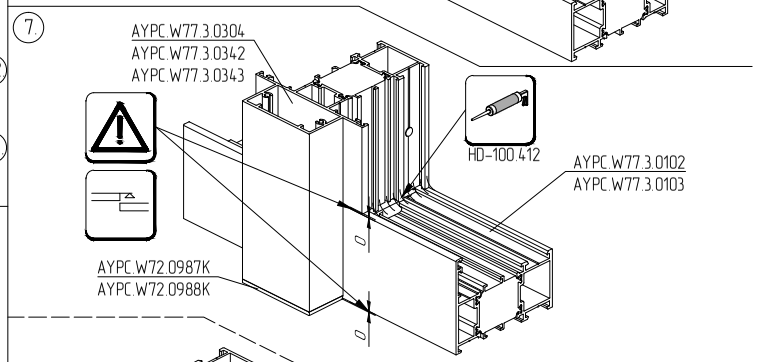

Допустимые варианты исполнения

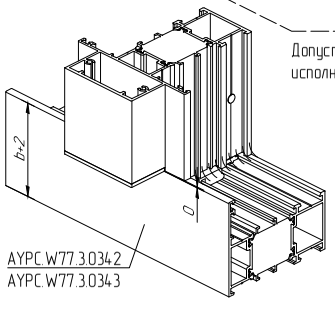

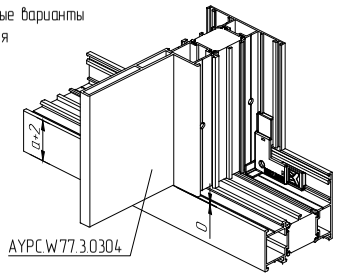

АЛЮТЕХ ПРОФИЛЬНЫЕ СИСТЕМЫ