Обработка дренажных отверстий в профилях спецрам в фасад

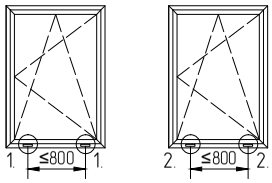

Не допускается изменение (уменьшение) размеров дренажных и вентиляционных отверстий в профилях и комплектующих!
Возможно нарушение работы дренажной и вентиляционной систем

A.

Вариант исполнения 1

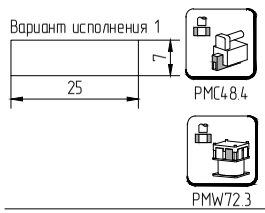

Вариант исполнения 2

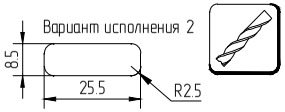

B.

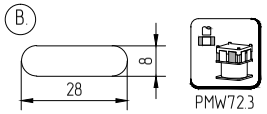

C.

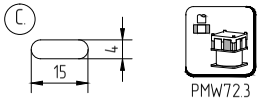

D.

Обработку уплотнителя фальца AYPC.W77.0908 см. стр. 03.04.39

1. Видимый дренаж

AYPC.C48.0919M-01K

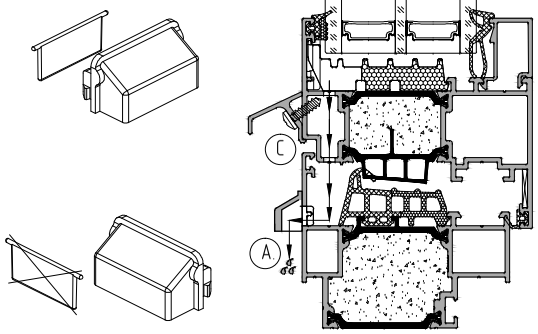

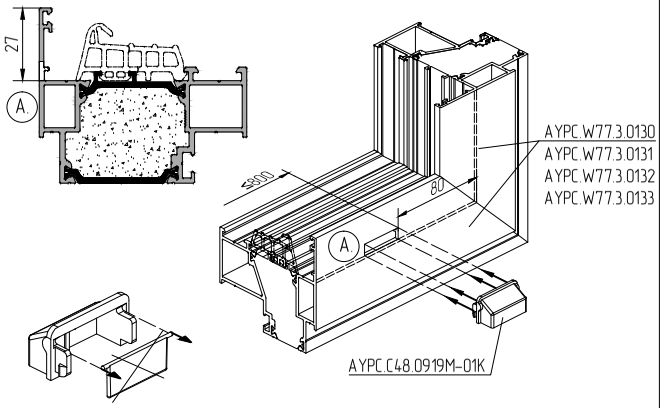

2. Скрытый дренаж

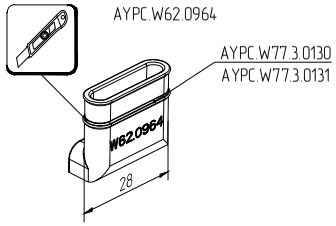

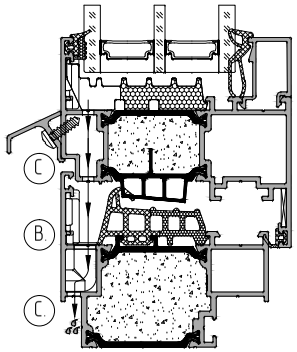
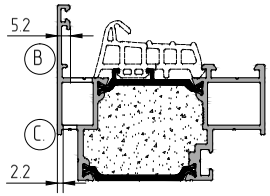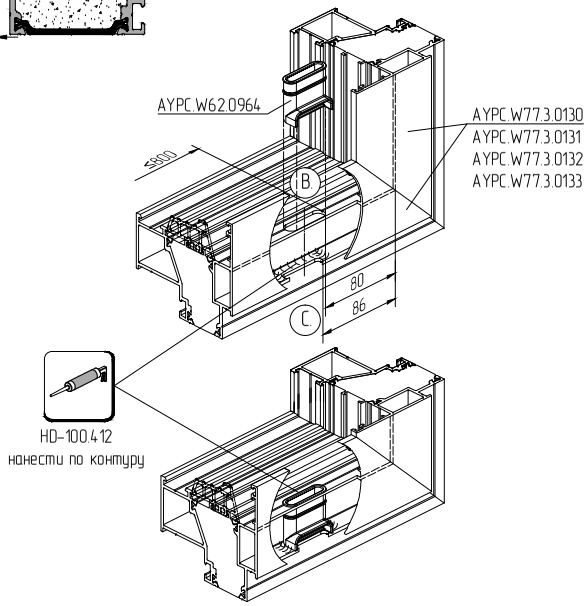
Применяется только для профилей AYPC.W77.3.0130...AYPC.W77.3.0133