АЛЮТЕХ
ПРОФИЛЬНЫЕ СИСТЕМЫ

Последовательность сборки пенальной двери, интегрированной в перегородку

1

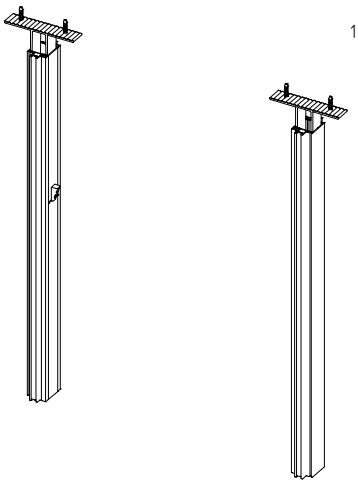

2

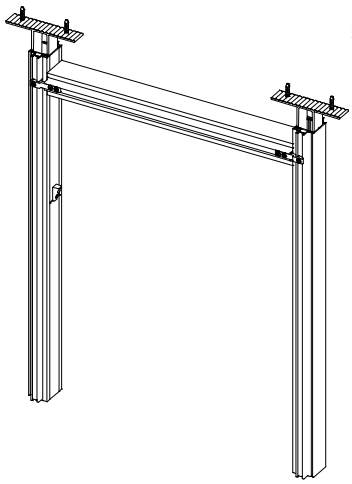

3

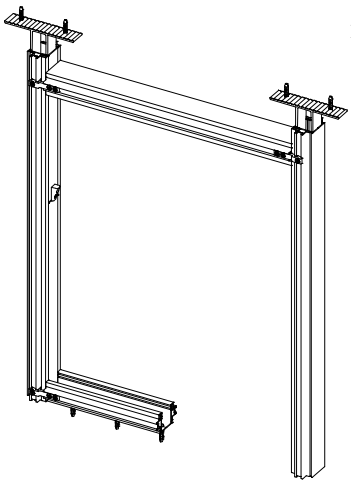

4

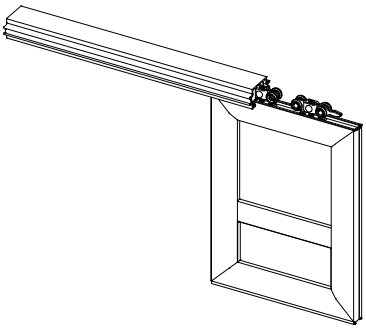

Одновременно в направляющую устанавливаются ограничители движения

5

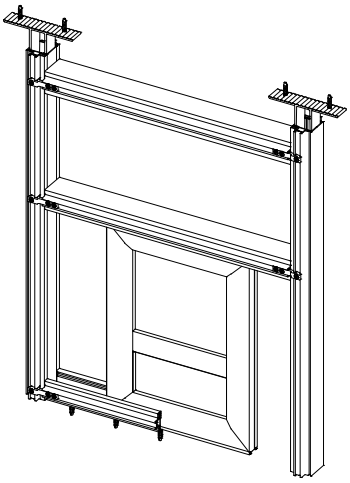

6

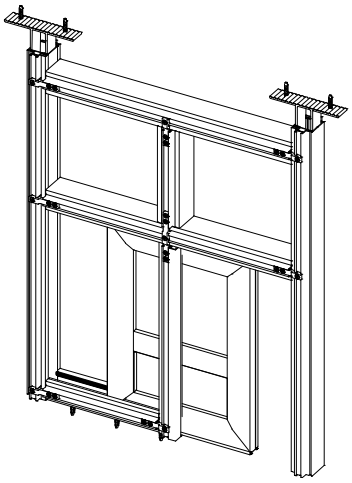

7

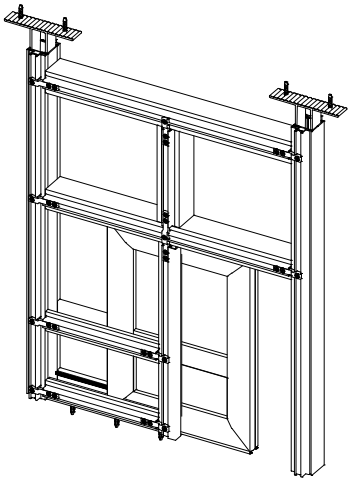

8

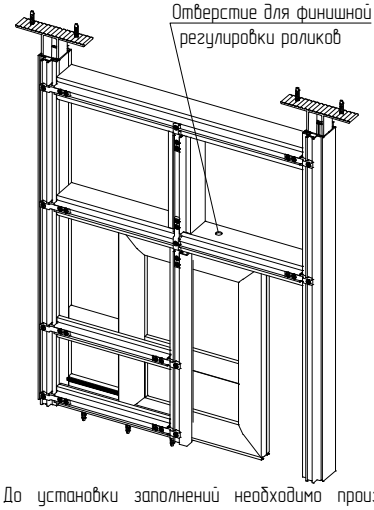

До установки заполнений необходимо произвести финишную регулировку роликов через отверстие диаметром 12 мм в верхней стенке профиля AYPC.111.0701. Отверстие должно быть спозиционировано по месту таким образом, чтобы иметь возможность подвести под него для регулировки оба ролика.

9

Далее устанавливается заполнение в глухой зоне, фиксируется прижимами AYPC.111.0901 и AYPC.111.0902, на прижимы устанавливаются декоративные крышки