Пример обработки профилей створки под установку замков фалевого арт. 3021.24 и роликового арт. 3031.24 и цилиндров STUBLINA 5063.00, STUBLINA 5609.00, Dorma7039000000003, Dorma7039000000021

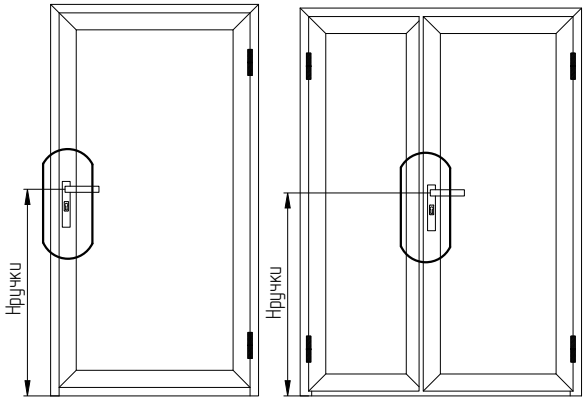

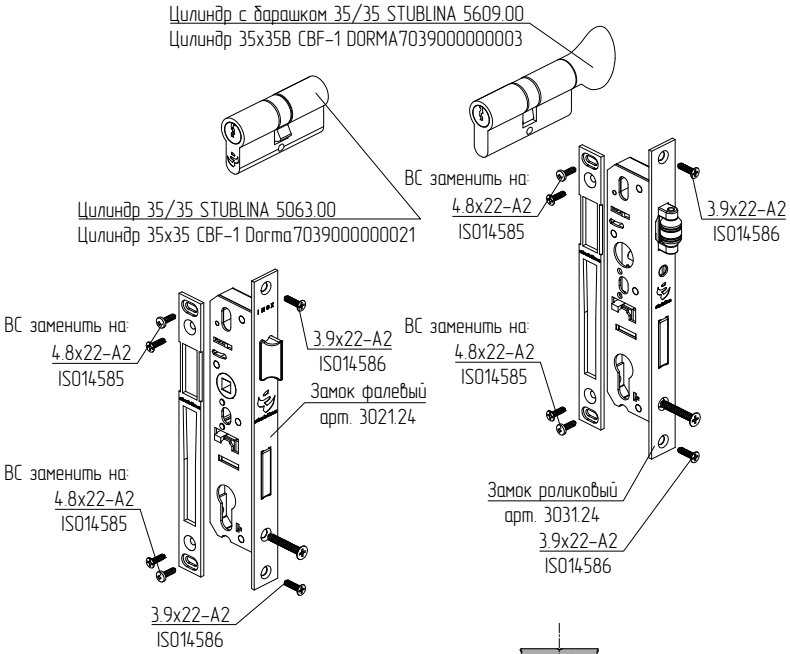

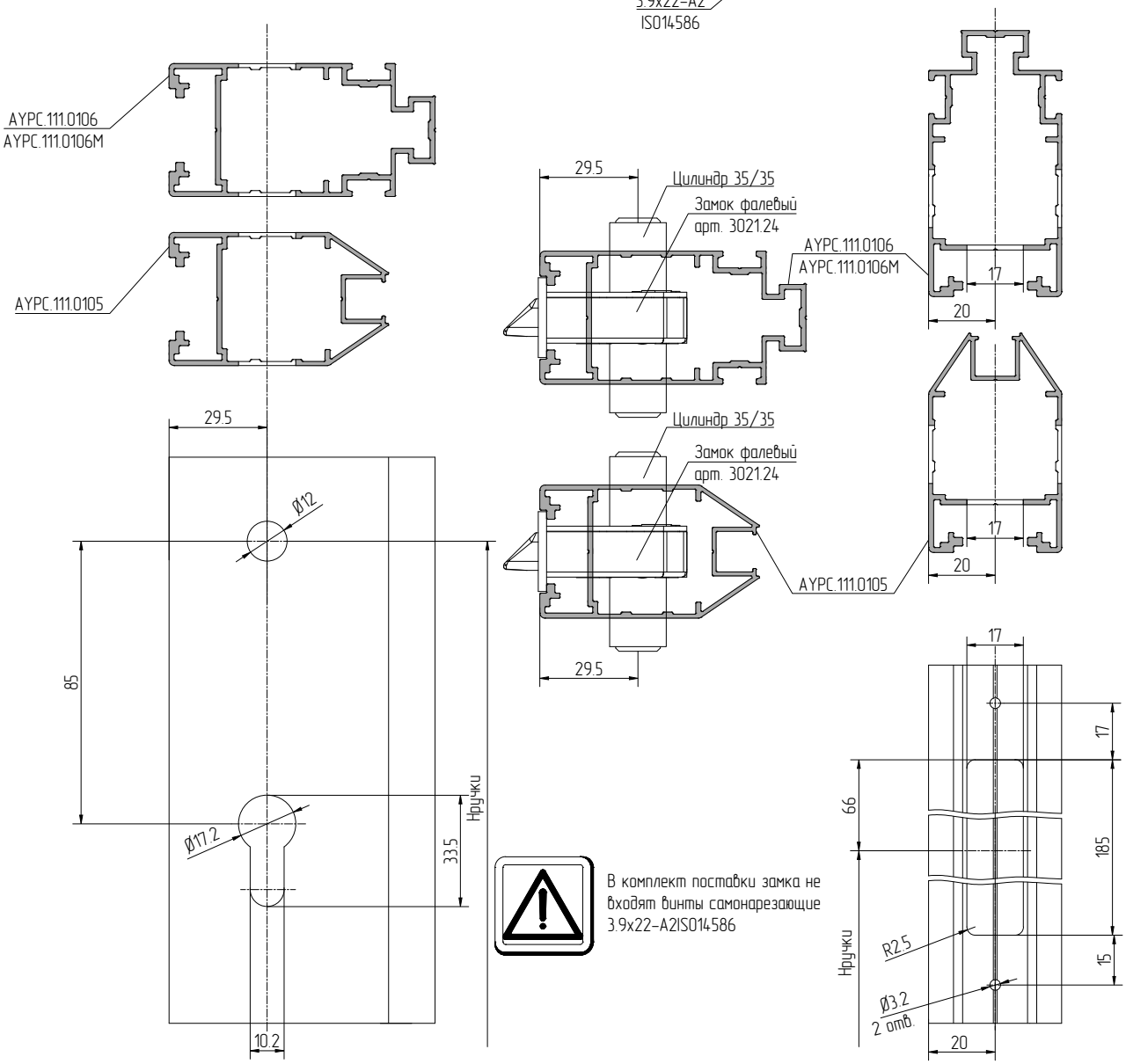

В комплект поставки замка не входят винты самонарезающие 3.9x22-A2ISO14586