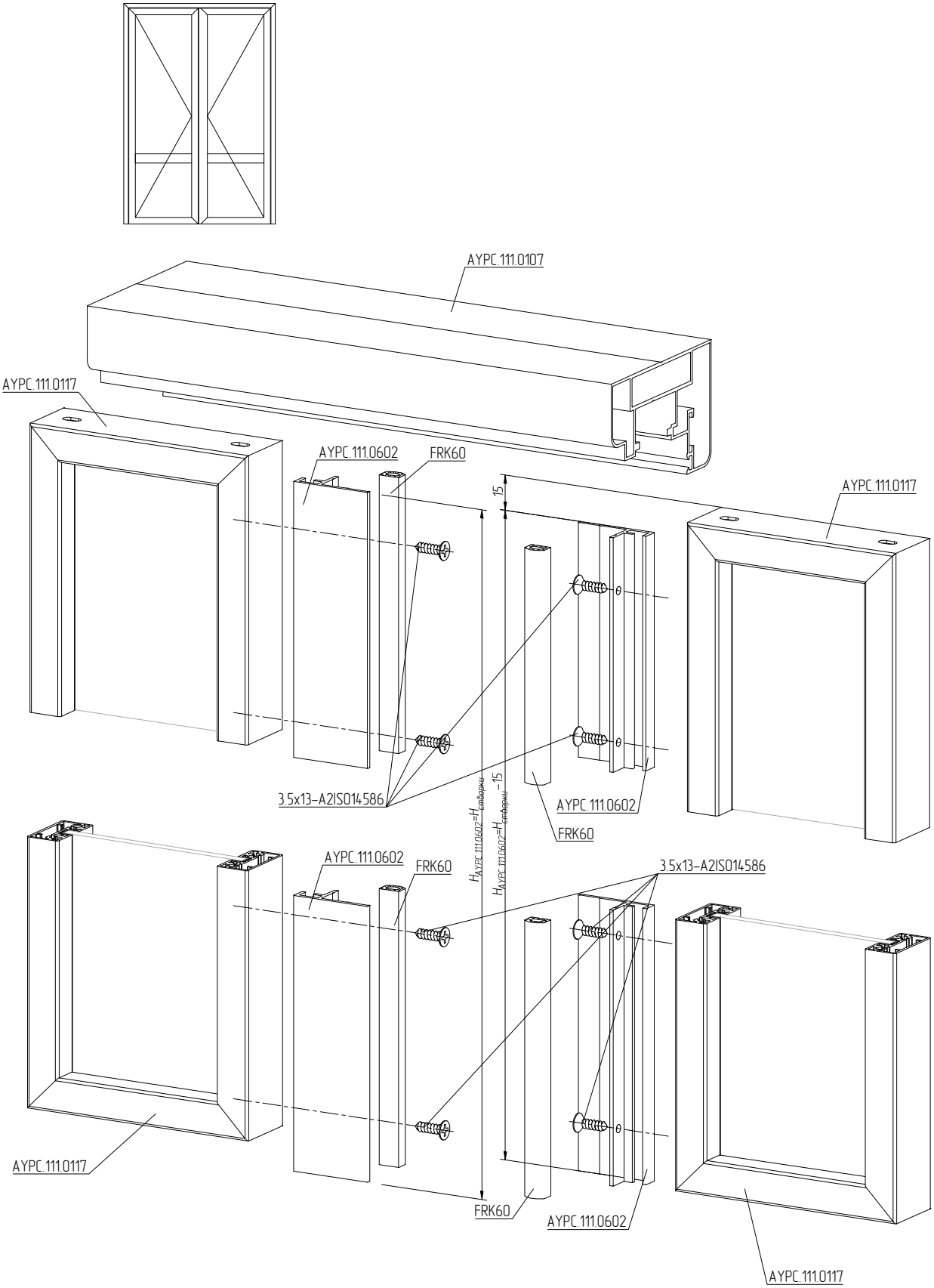Типовая схема сборки двупольной двери (профиль створки AYPC.111.0117).