Типовая схема сборки однопольной двери (профиль створки AYPC.111.0117).

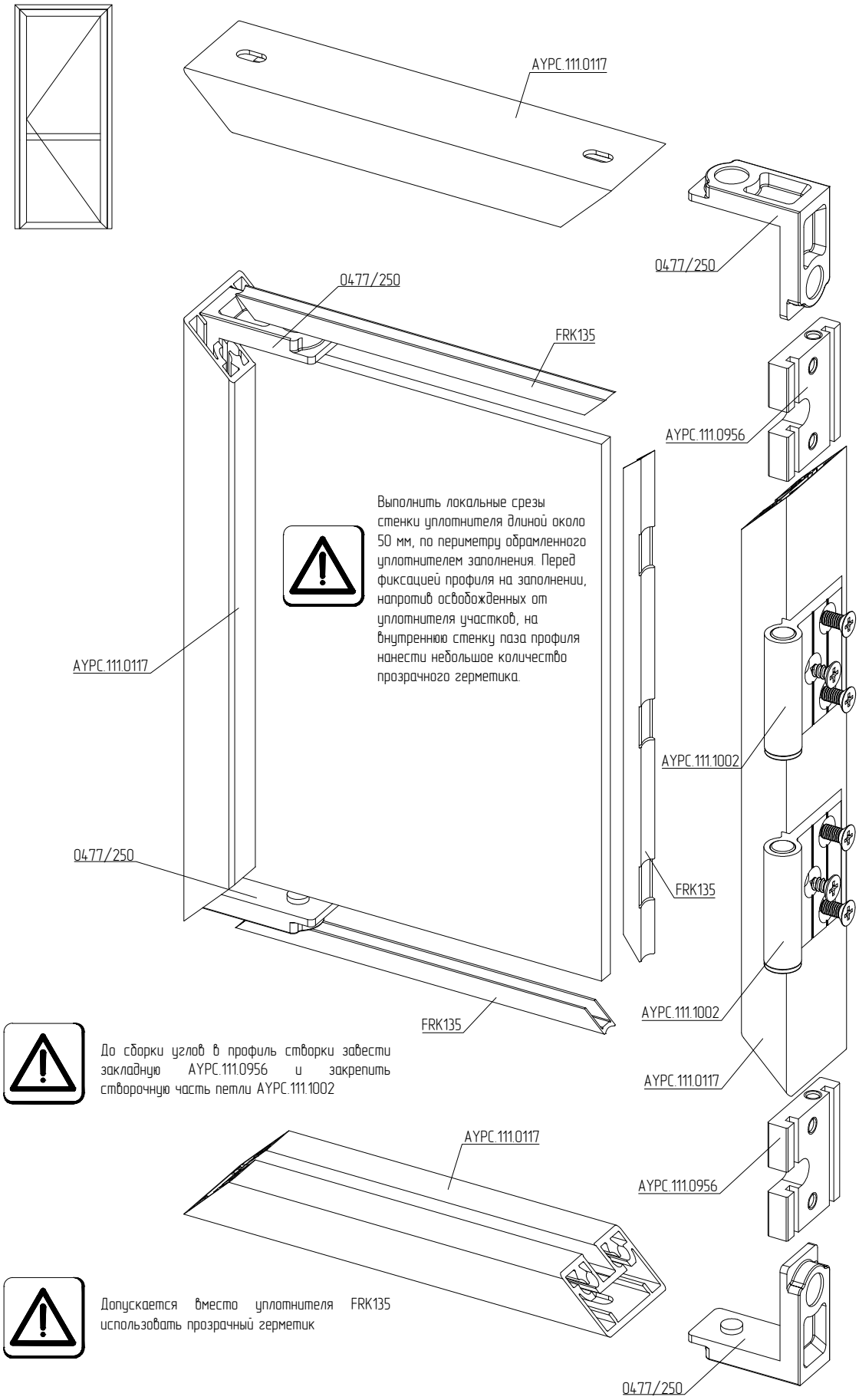

До сборки углов в профиль створки завести закладную AYPC.111.0956 и закрепить створочную часть петли AYPC.111.1002

Допускается вместо уплотнителя FRK135 использовать прозрачный герметик