Сборка дверей, обработка профилей

Типовая схема двери с одинарным заполнением

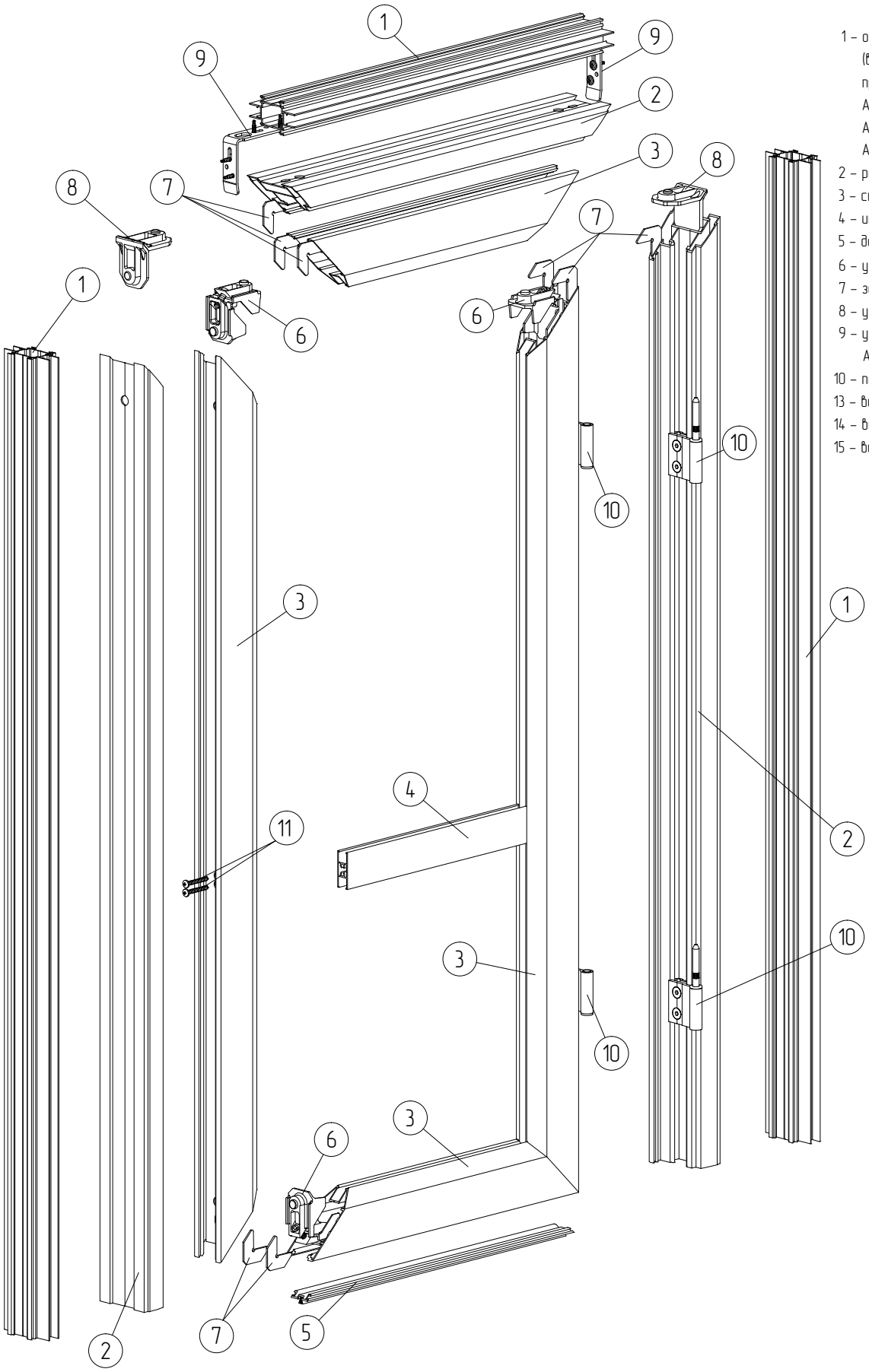

1 – основная стойка AYPC.110.0301 (вместо AYPC.110.0301 возможно применение AYPC.110.0810, AYPC.110.0304, AYPC.110.0305, AYPC.110.0805, AYPC.110.0806, AYPC.110.0807, AYPC.110.0809)
2 – рама дверная AYPC.110.0104
3 – створка дверная AYPC.111.0105
4 – импост дверной AYPC.111.0202
5 – держатель дверной AYPC.111.0601
6 – уголок соединительный MST0348
7 – закладная угловая W62.0957
8 – уголок соединительный MST0311
9 – уголок соединительный AYPC.110.0942
10 – петля дверная AYPC.111.1001
13 – винт самонарезной 4,8x25 DIN7981
14 – винт самонарезной 3,9x9,5 DIN7981
15 – винт самонарезной 3,9x9,5 DIN7982