Схема установки двойного остекления в створку двери

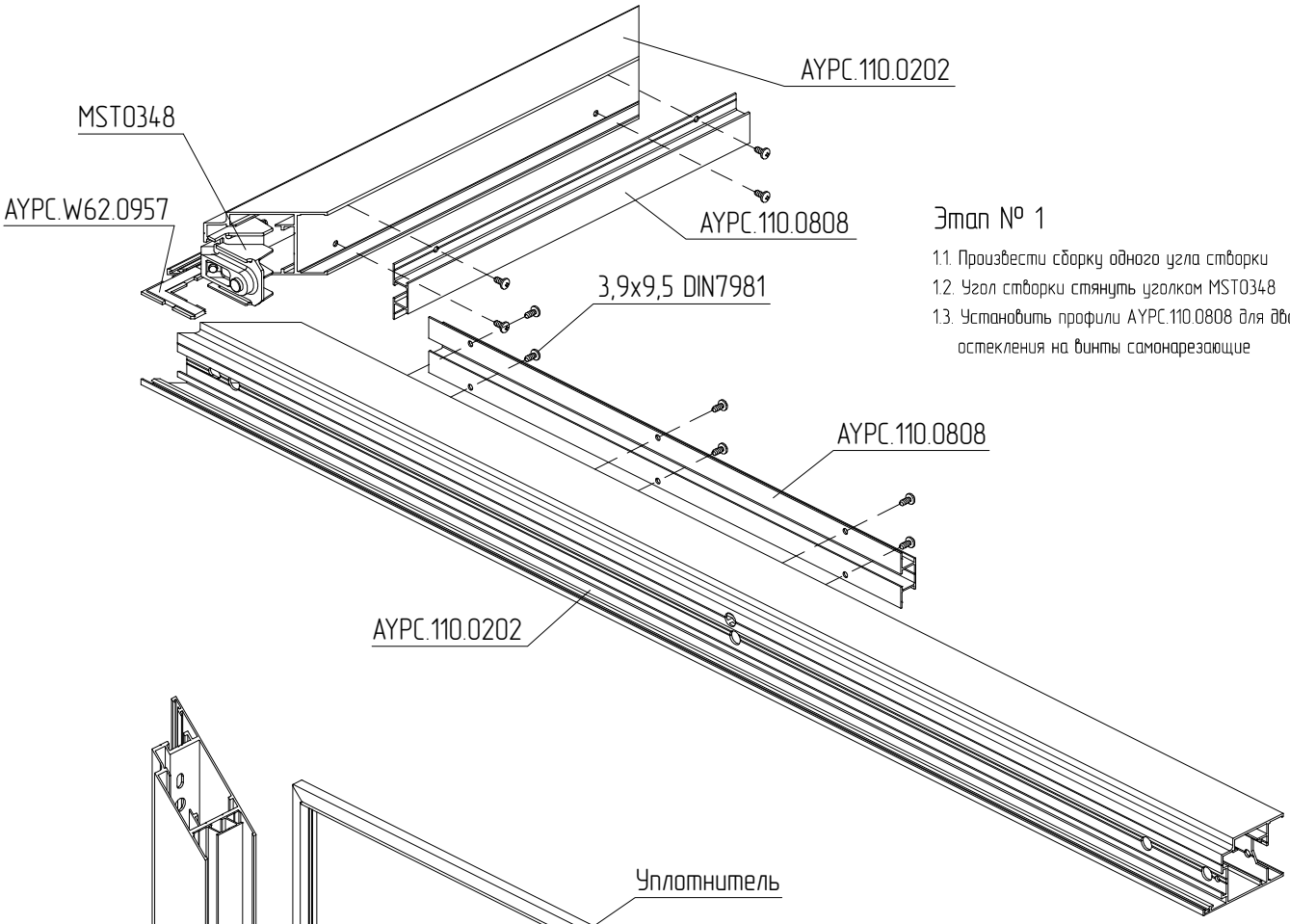

Этап № 1

1.1. Произвести сборку одного угла створки
1.2. Угол створки стянуть уголком MST0348
1.3. Установить профили AYPC.110.0808 для двойного остекления на винты самонарезающие

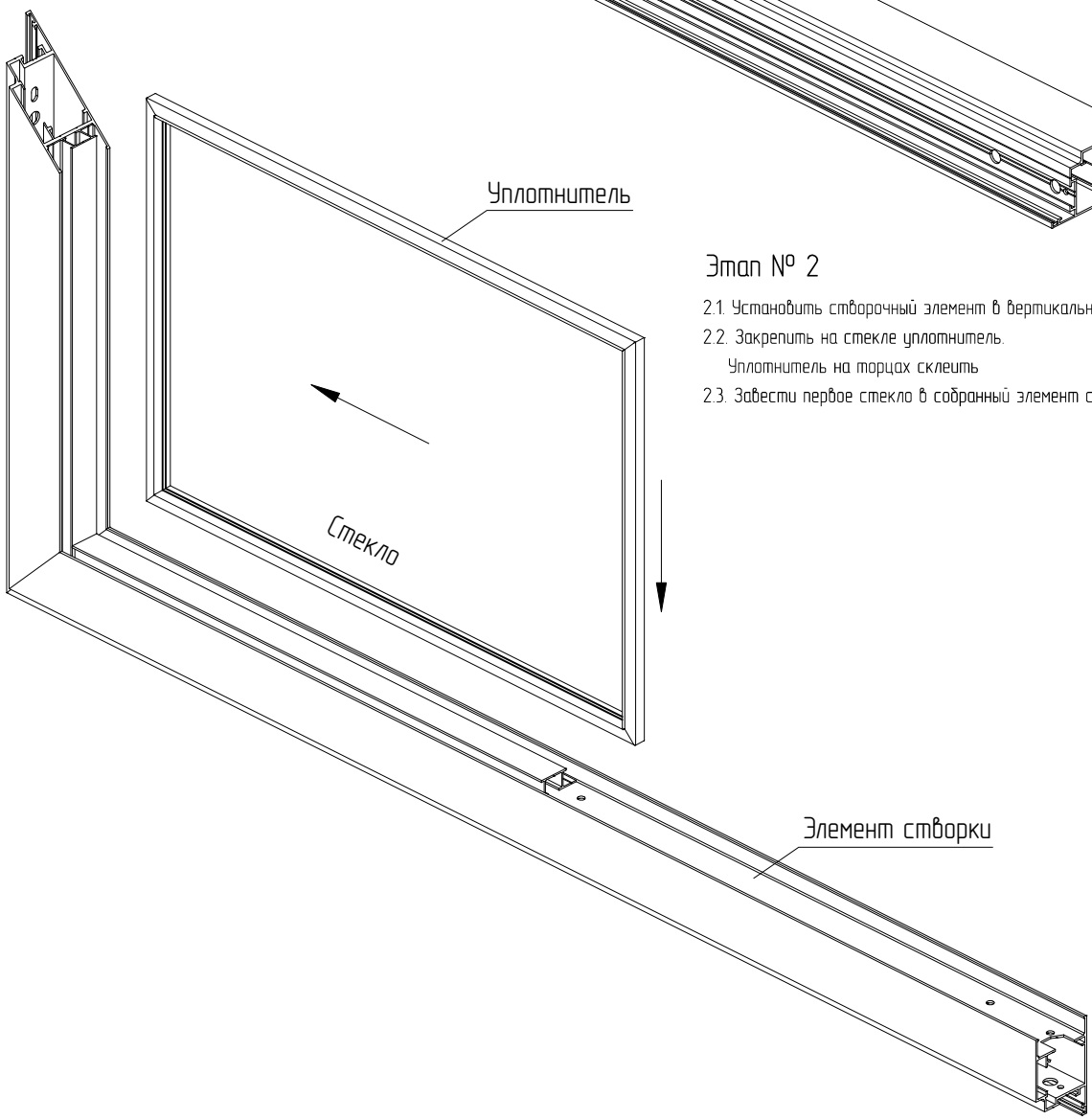

Этап № 2

2.1. Установить створочный элемент в вертикальное положение
2.2. Закрепить на стекле уплотнитель.
Уплотнитель на торцах склеить
2.3. Завести первое стекло в собранный элемент створки