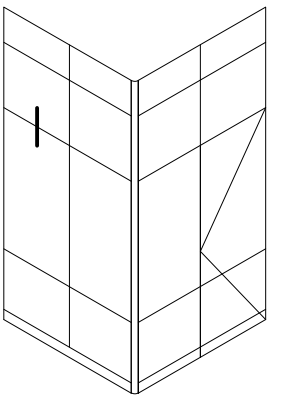

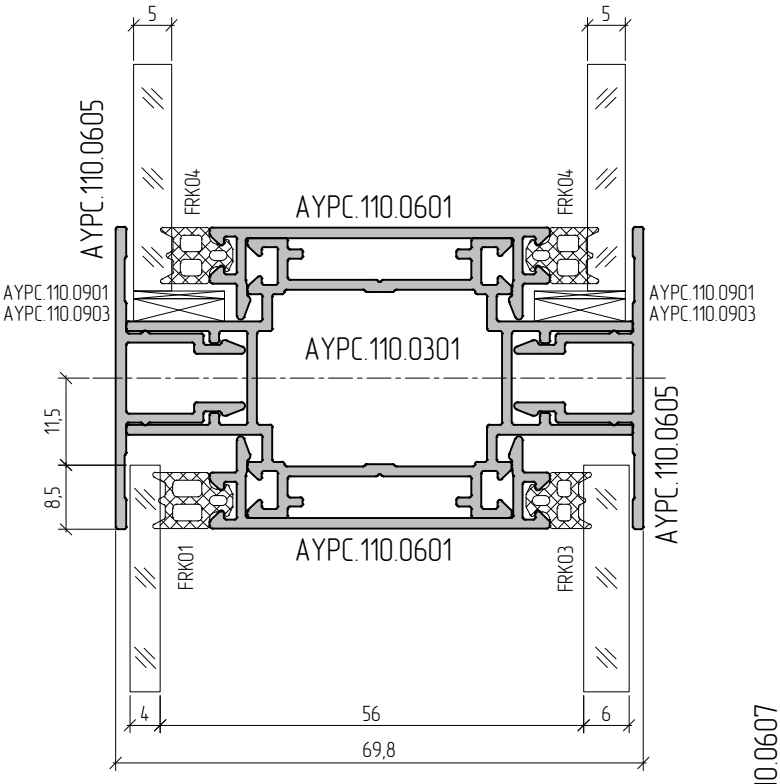
5
5
AYPC.110.0605
FRK04
FRK04
AYPC.110.0601
AYPC.110.0901
AYPC.110.0903
AYPC.110.0901
AYPC.110.0903
AYPC.110.0301
11,5
8,5
AYPC.110.0605
AYPC.110.0601
FRK01
FRK03
4
56
6
69,8

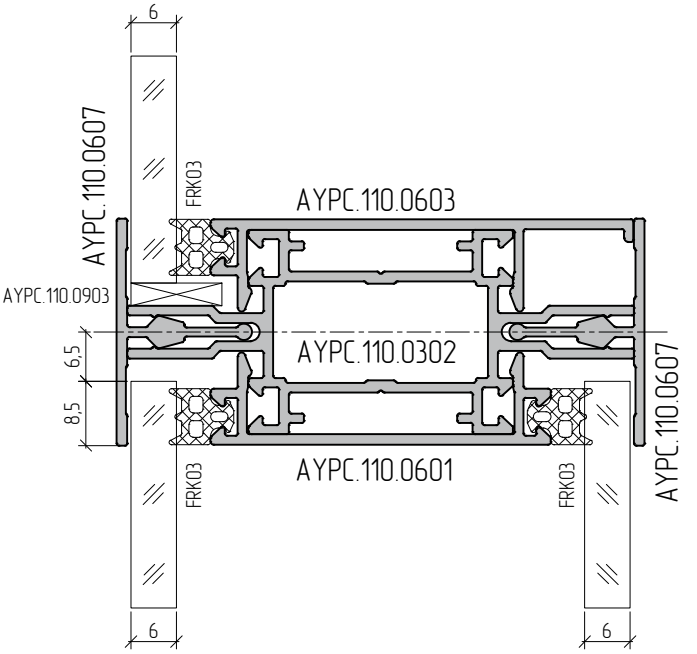
6
AYPC.110.0607
FRK03
AYPC.110.0603
AYPC.110.0903
6,5
AYPC.110.0302
8,5
AYPC.110.0607
AYPC.110.0601
FRK03
FRK03
6
6

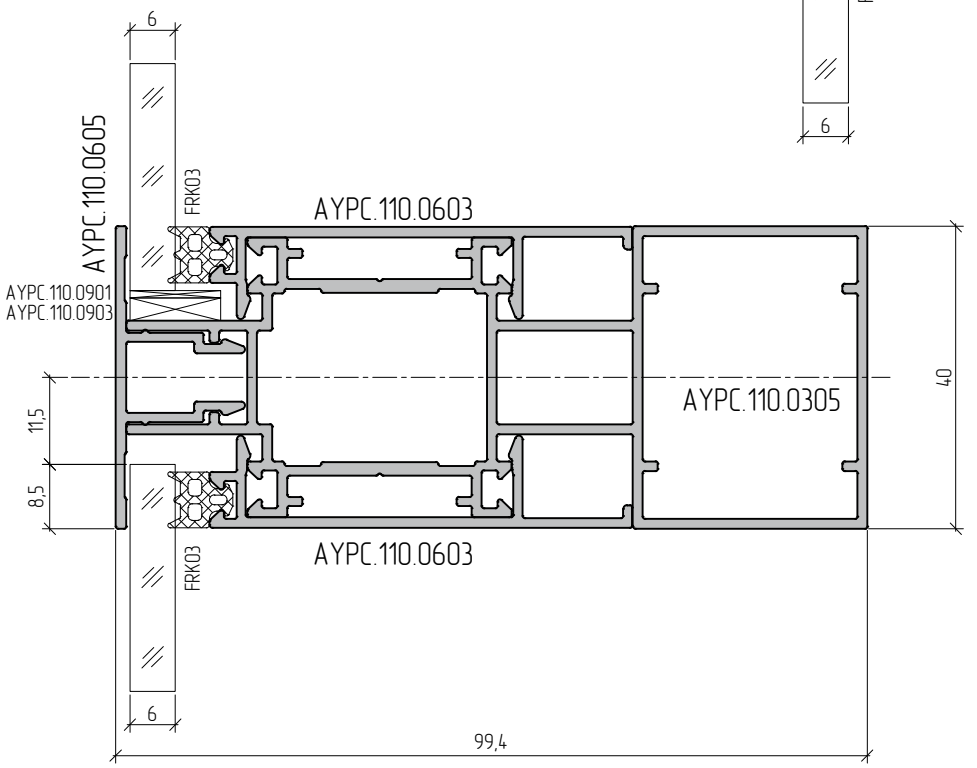
6
AYPC.110.0605
FRK03
AYPC.110.0603
AYPC.110.0901
AYPC.110.0903
AYPC.110.0305
40
11,5
8,5
AYPC.110.0603
FRK03
6
99,4