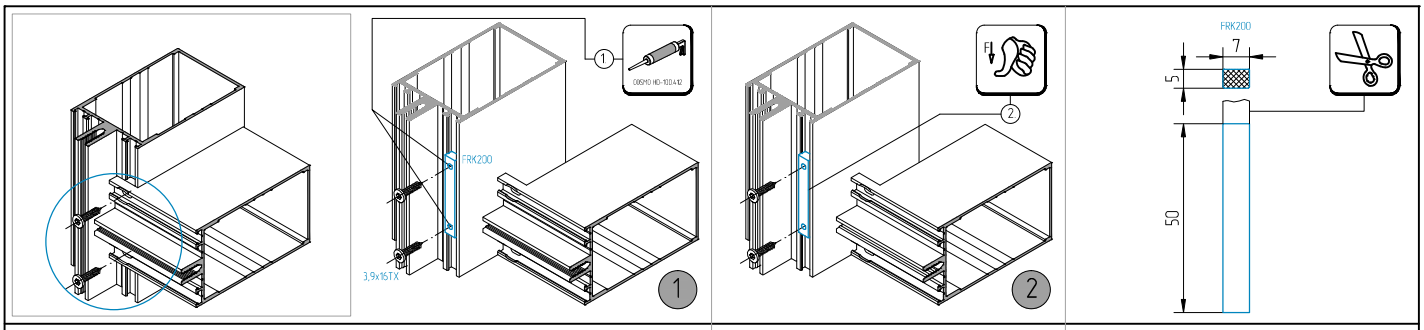
FRK200
3,9x16TX
FRK200
7
5
50

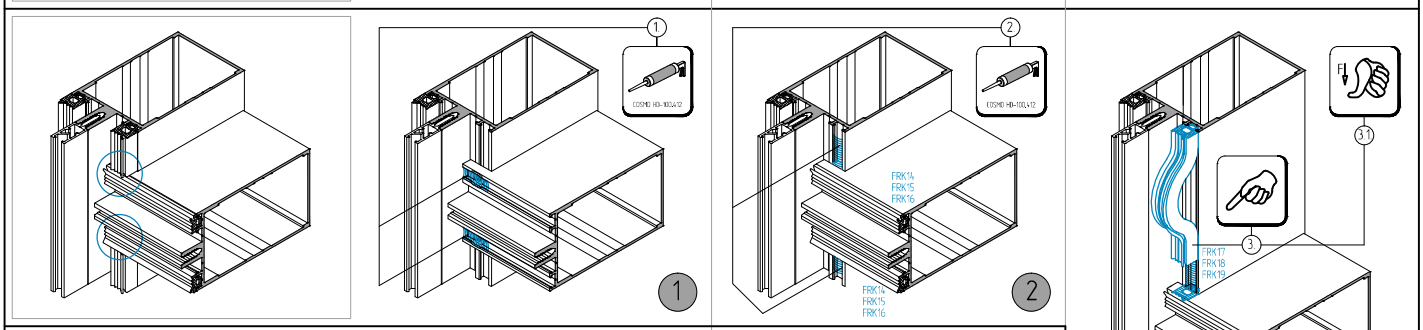
FRK14
FRK15
FRK16
FRK14
FRK15
FRK16
FRK17
FRK18
FRK19

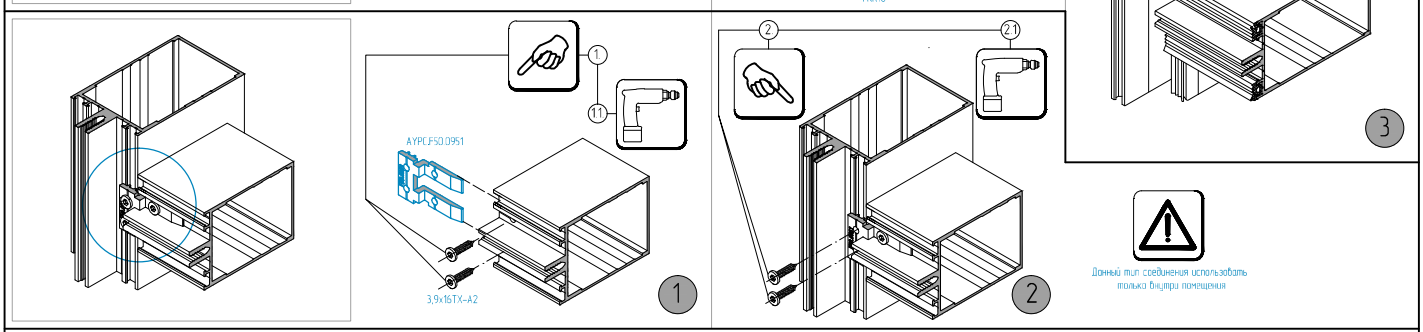
AYPC.F50.0951
3,9x16TX-A2
Данный тип соединения использовать только внутри помещения

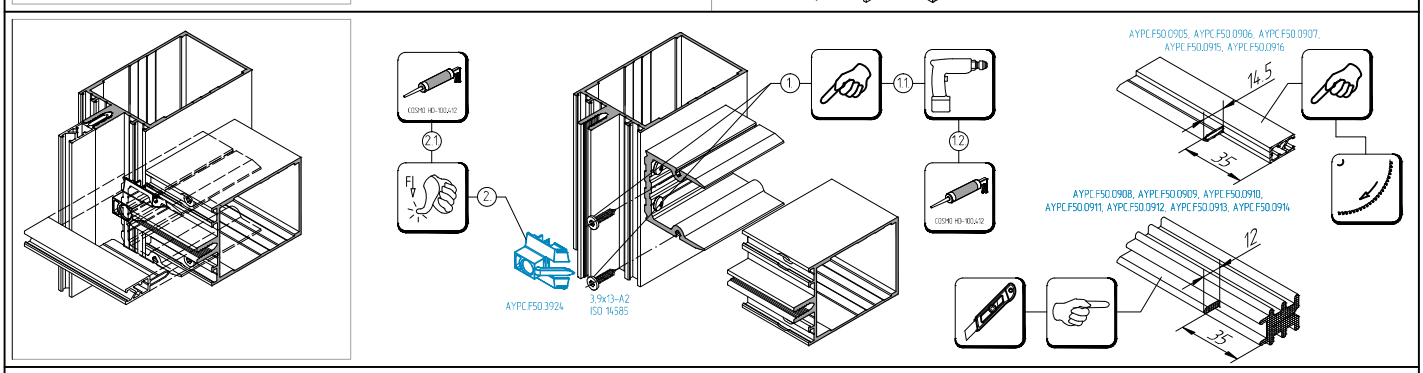
AYPC.F50.3924
3,9x13-A2
ISO 14585
AYPC.F50.0905, AYPC.F50.0906, AYPC.F50.0907,
AYPC.F50.0915, AYPC.F50.0916
14,5
35
AYPC.F50.0908, AYPC.F50.0909, AYPC.F50.0910,
AYPC.F50.0911, AYPC.F50.0912, AYPC.F50.0913, AYPC.F50.0914
12
35

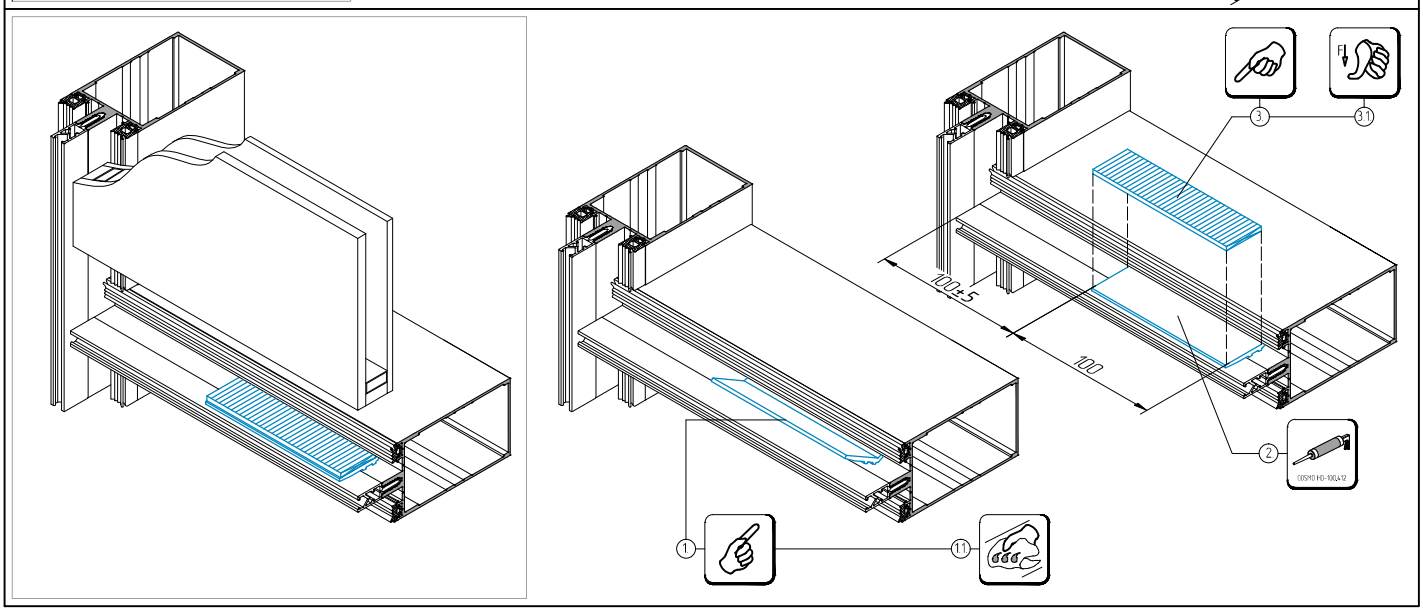
100+5
100