ALUTECH
ALUMINIUM PROFILE SYSTEMS

ALT F50 Фасадные системы

Профили стоек

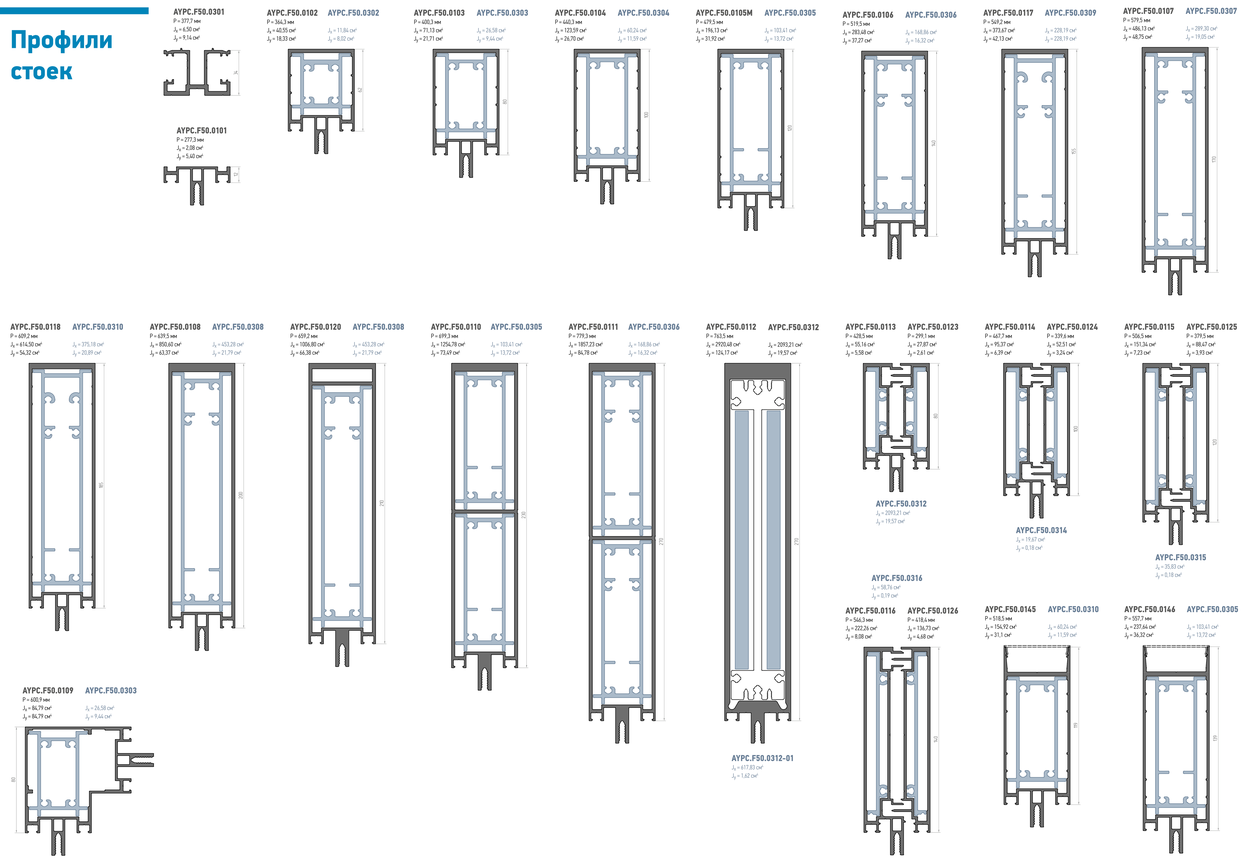

Профили ригелей

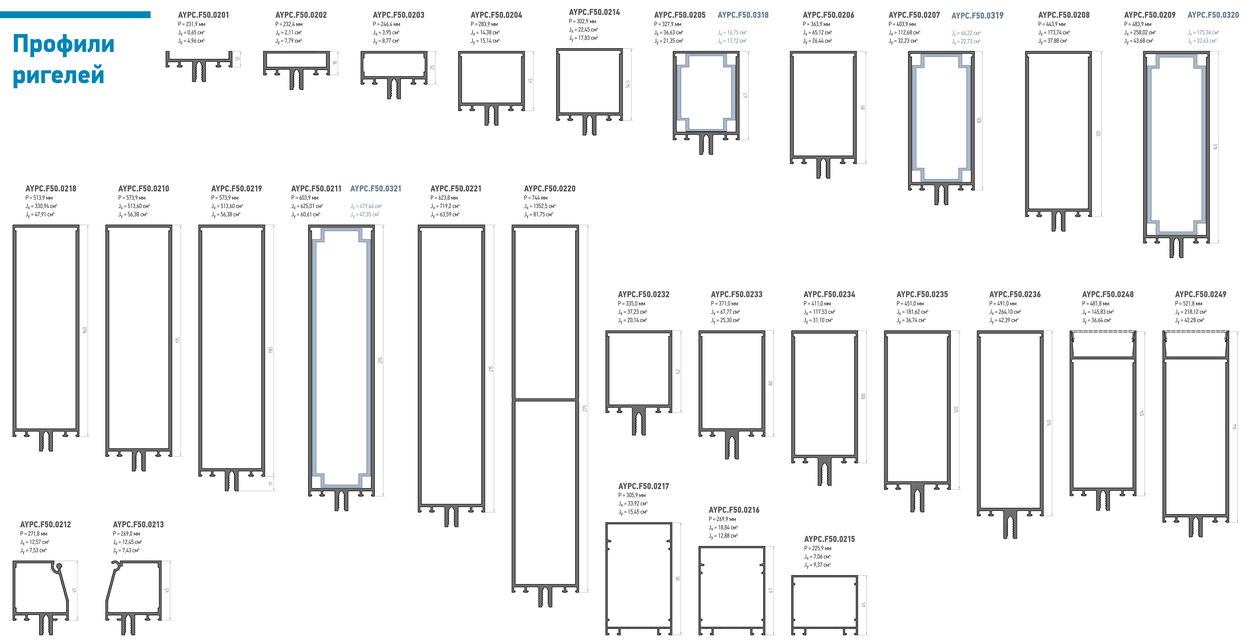

Профили декоративных крышек

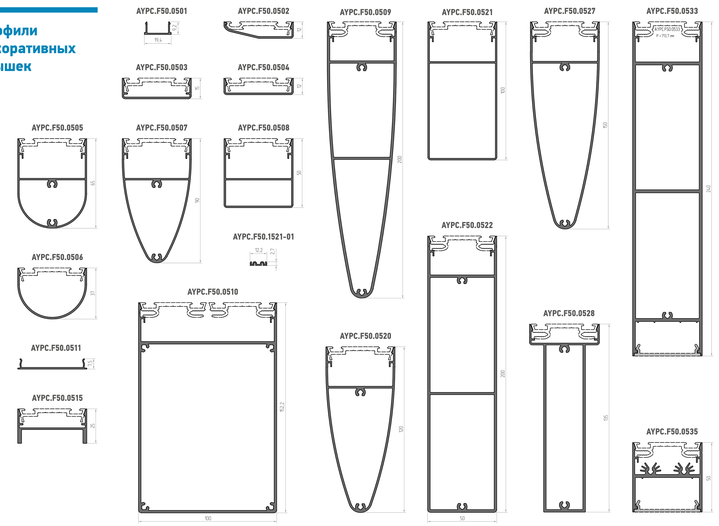

Профили прижимных планок для разворотов

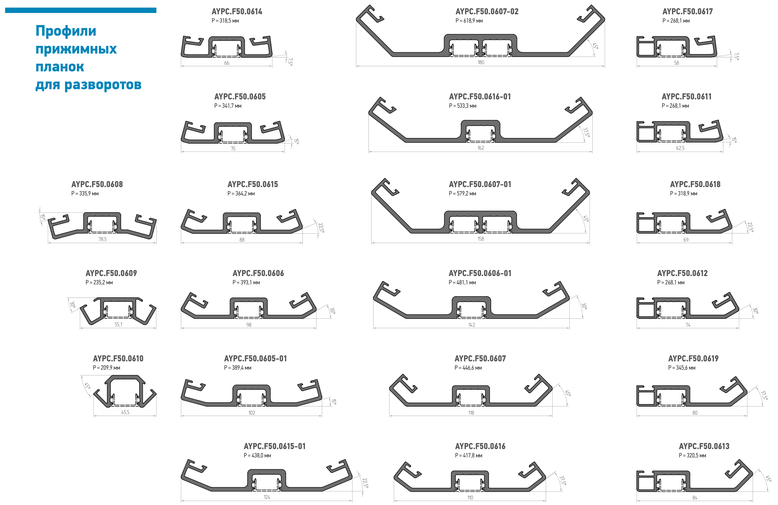

Профили доборные

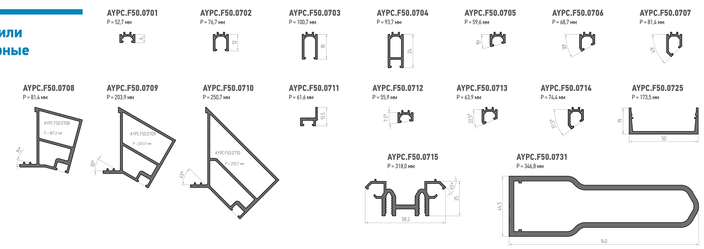

Профили прижимных планок

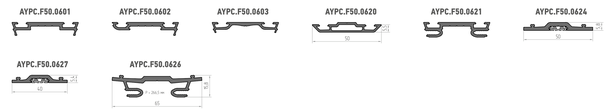

Профили сухарные

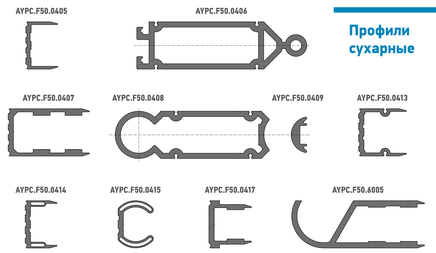

Профили опорных подкладок

Уплотнители фальца

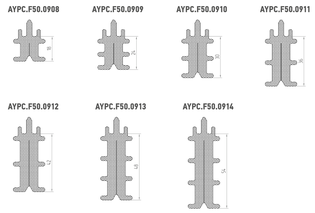

Уплотнители

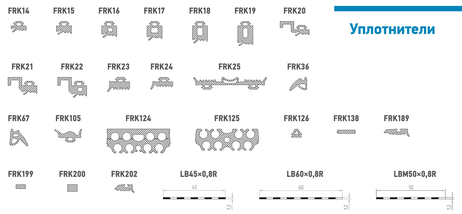

Профиль дистанционный

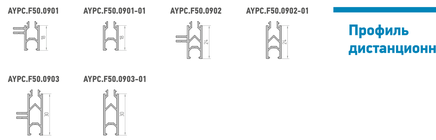
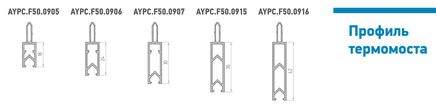
Профиль термомоста