АЛЮТЕХ
ПРОФИЛЬНЫЕ СИСТЕМЫ

Створка Тип №1

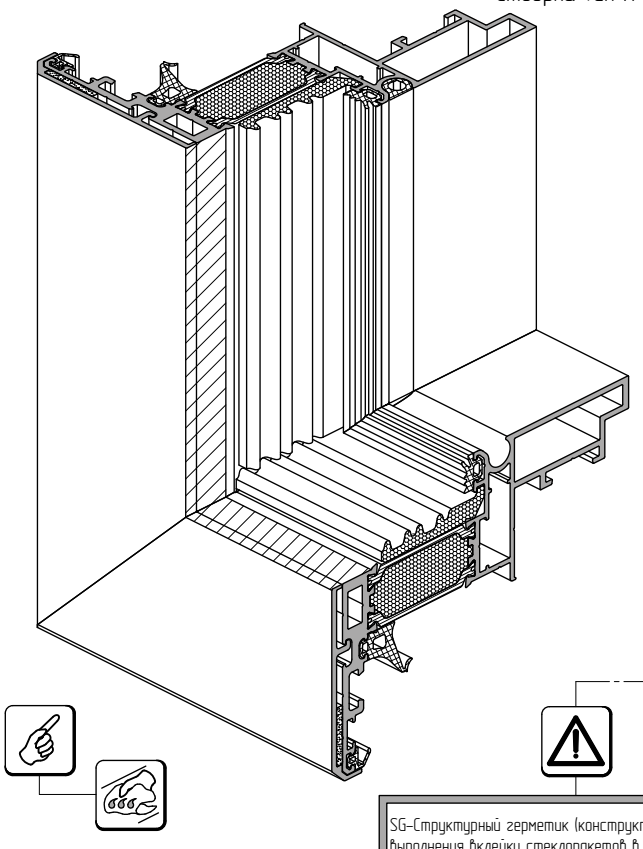

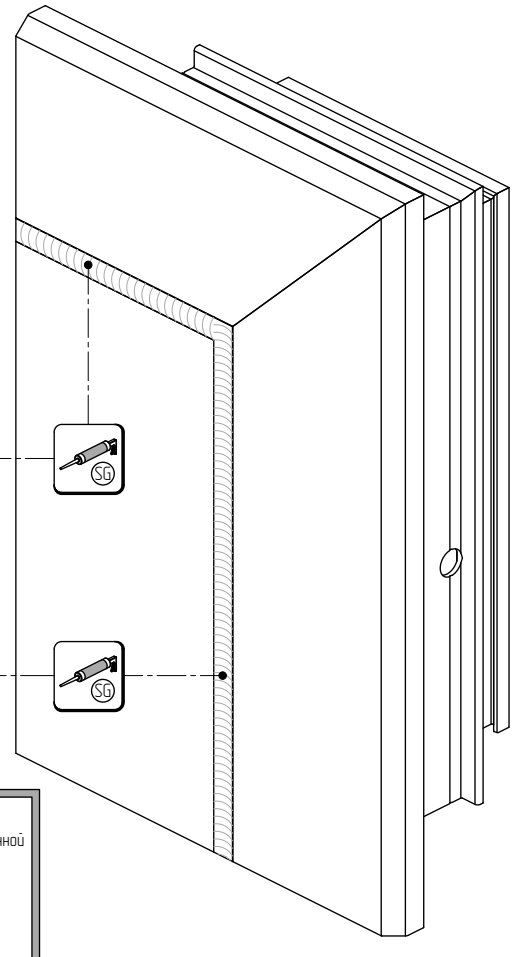

SG-Структурный герметик (конструктивный) для выполнения вклейки стеклопакетов в светопрозрачной конструкции фасада.
Производители:
- Dow Silicones – DOWSIL993, DOWSIL895
- Sica – SicaSil SG-20, Sicasil SG-18
- General Electric – SSG4400, SSG4000E
- KOMMERLING – Kädiglaze S
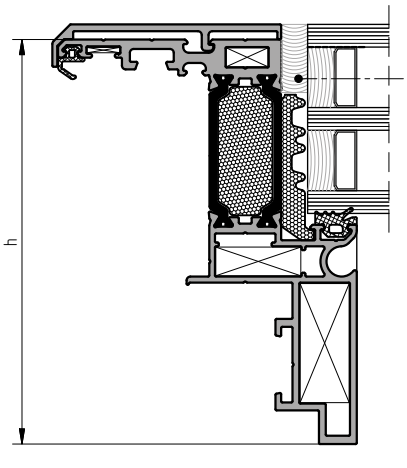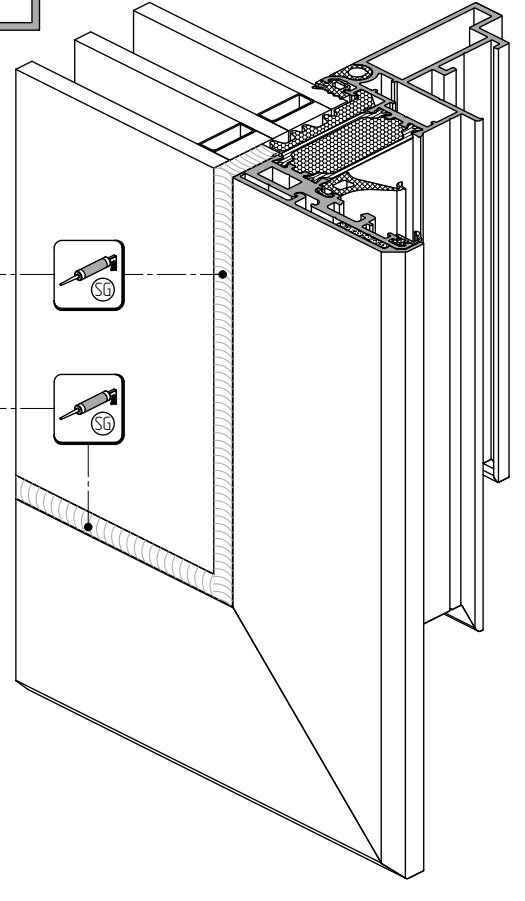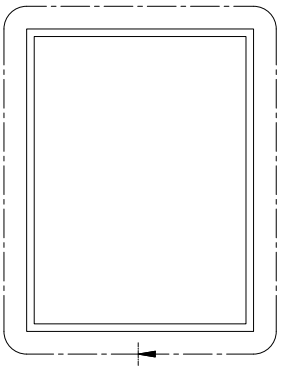
Профиль створки		h
AYPC.F50.1346		95.0
AYPC.F50.3.1347N	AYPC.F50.3.1347	107.0
AYPC.F50.3.1348N	AYPC.F50.3.1348	119.0
AYPC.F50.3.1349N	AYPC.F50.3.1349	131.0