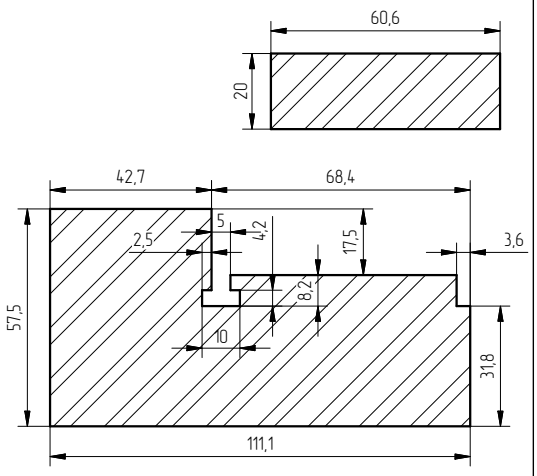
60,6
20
42,7
68,4
5
4,2
2,5
17,5
3,6
8,2
10
57,5
31,8
111,1

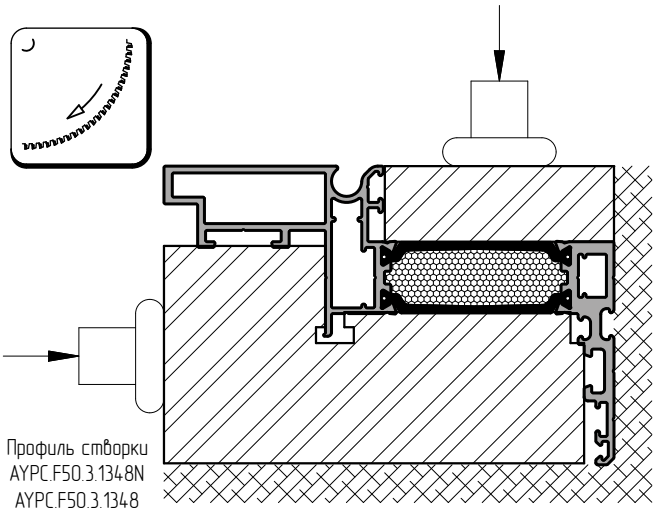
Профиль створки
AYPC.F50.3.1348N
AYPC.F50.3.1348

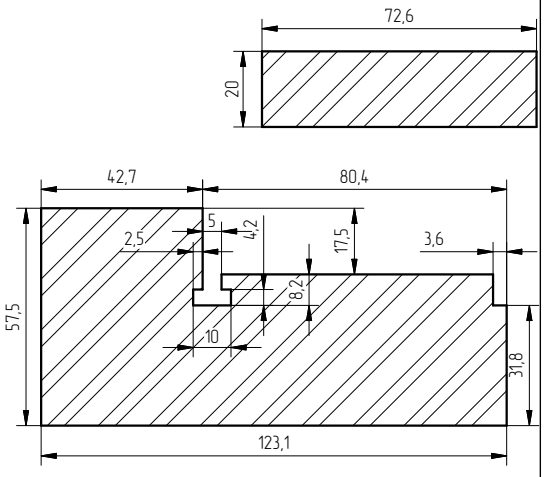
72,6
20
42,7
80,4
5
4,2
2,5
17,5
3,6
8,2
10
57,5
31,8
123,1

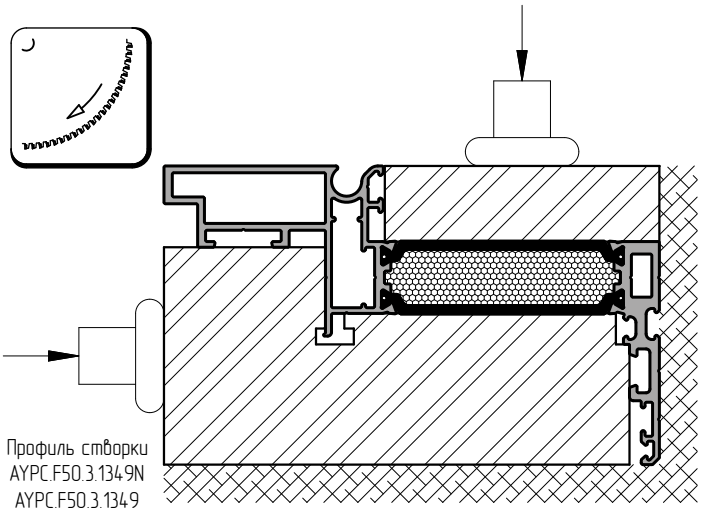
Профиль створки
AYPC.F50.3.1349N
AYPC.F50.3.1349

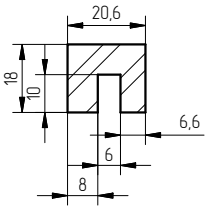
20,6
18
10
6,6
6
8

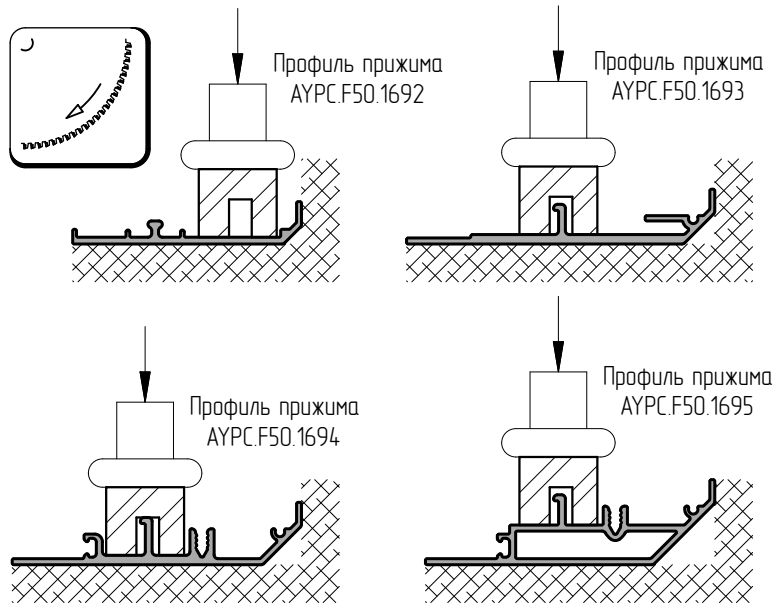
Профиль прижима
AYPC.F50.1692
Профиль прижима
AYPC.F50.1693
Профиль прижима
AYPC.F50.1694
Профиль прижима
AYPC.F50.1695

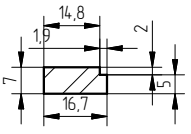
14,8
1,9
2
7
5
16,7

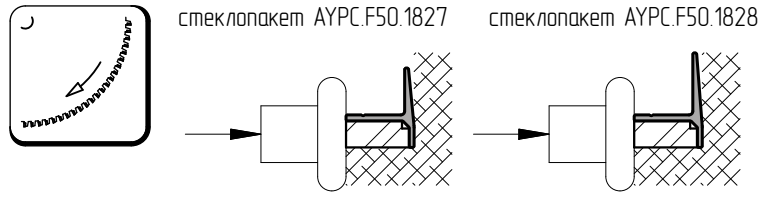
Профиль опорный под
стеклопакет AYPC.F50.1827
Профиль опорный под
стеклопакет AYPC.F50.1828