АЛЮТЕХ
ПРОФИЛЬНЫЕ СИСТЕМЫ

Наименование, артикул, эскиз	Цвет	Код по каталогу	Масса, кг	Кол-во в упаковке, шт	Масса упаковки брутто, кг	Применение
Комплект подкладок опорных						Применяется в совокупности при толщине заполнения от 52мм и массе створки от 240 кг
AYPC.F50.2022K	00	16358600	0.549	6	3.390	Для профиля створки: AYPC.F50.3.1349N, AYPC.F50.3.1349
AYPC.F50.2023K		16358900	0.409	6	2.526	Для профиля створки: AYPC.F50.3.1348N, AYPC.F50.3.1348
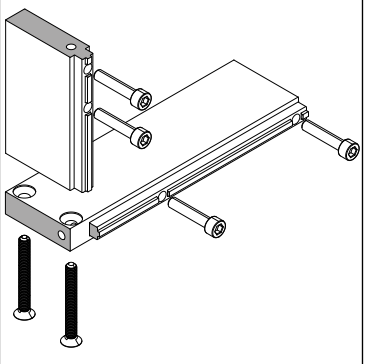						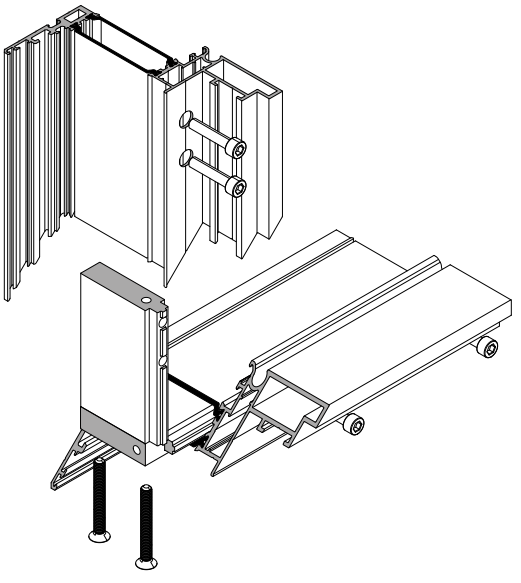
единица измерения – комплект						