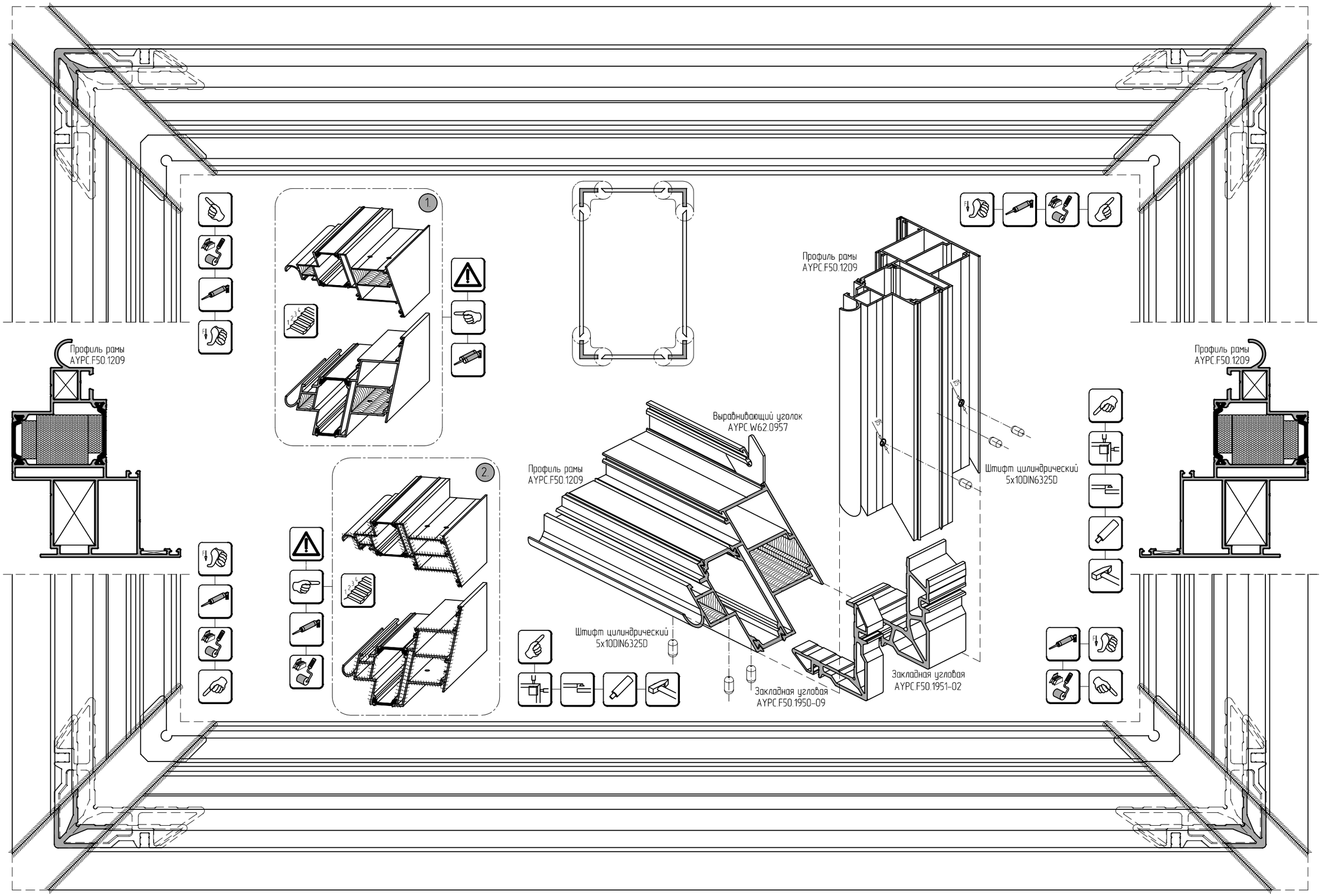
Профиль рамы
AYPC.F50.1209
1
2
Выравнивающий уголок
AYPC.W62.0957
Профиль рамы
AYPC.F50.1209
Штифт цилиндрический
5x10DIN6325D
Штифт цилиндрический
5x10DIN6325D
Закладная угловая
AYPC.F50.1950-09
Закладная угловая
AYPC.F50.1951-02
Профиль рамы
AYPC.F50.1209
Профиль рамы
AYPC.F50.1209