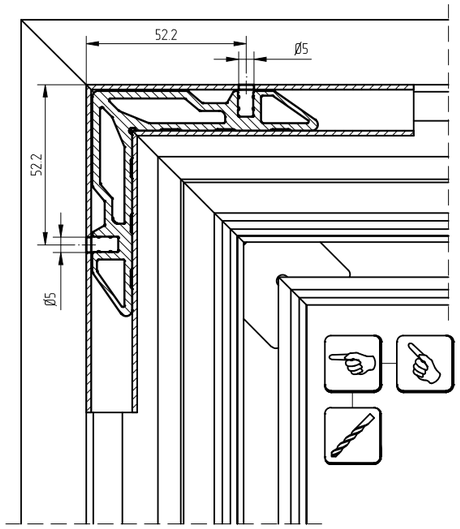

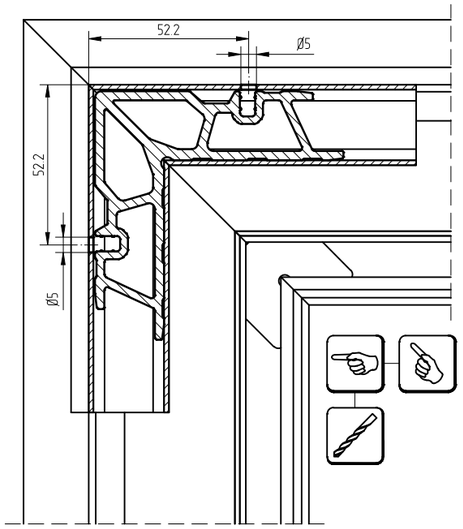

Закладная угловая		Сечение	Размер, мм
Арт. профиля AYPC.C48.0702	AYPC.F50.1950-05		15,5
Арт. профиля AYPC.W50.0703	AYPC.F50.1951-02		35,6

Перед установкой угловых закладных:
- в камеру профиля нанести клей
- на угловые торцы профиля нанести клей герметик
- все рекомендации указаны на странице 04.04.03

04.04.03

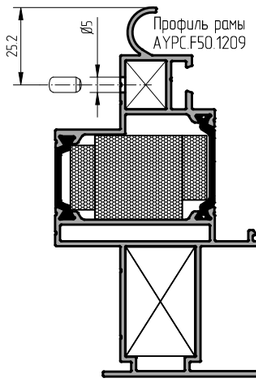

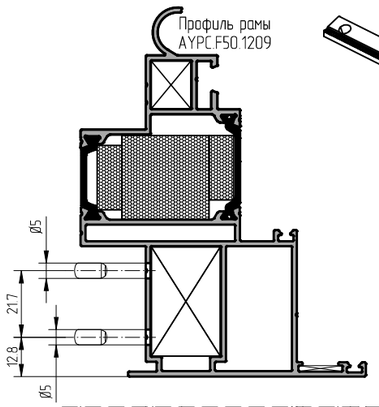

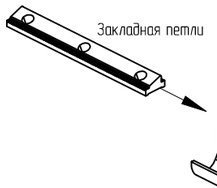

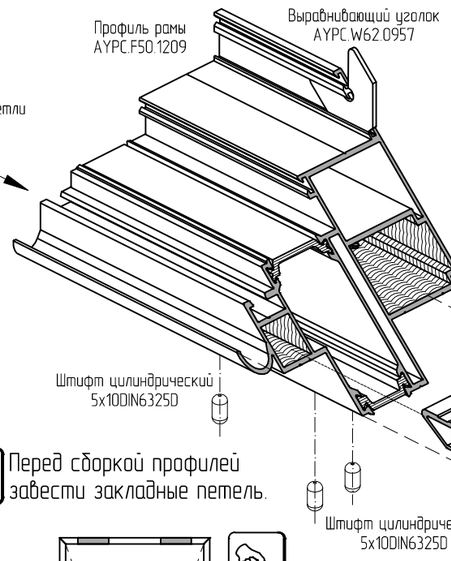

Перед сборкой профилей завести закладные петель.

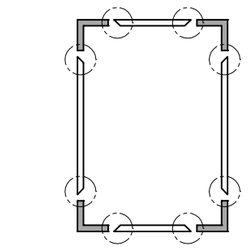

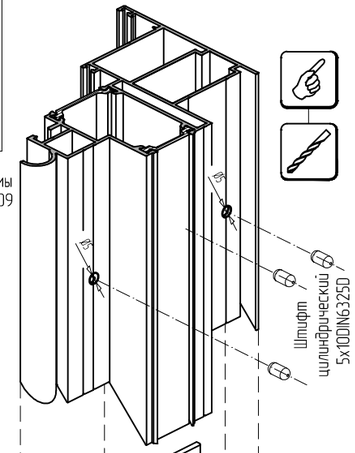

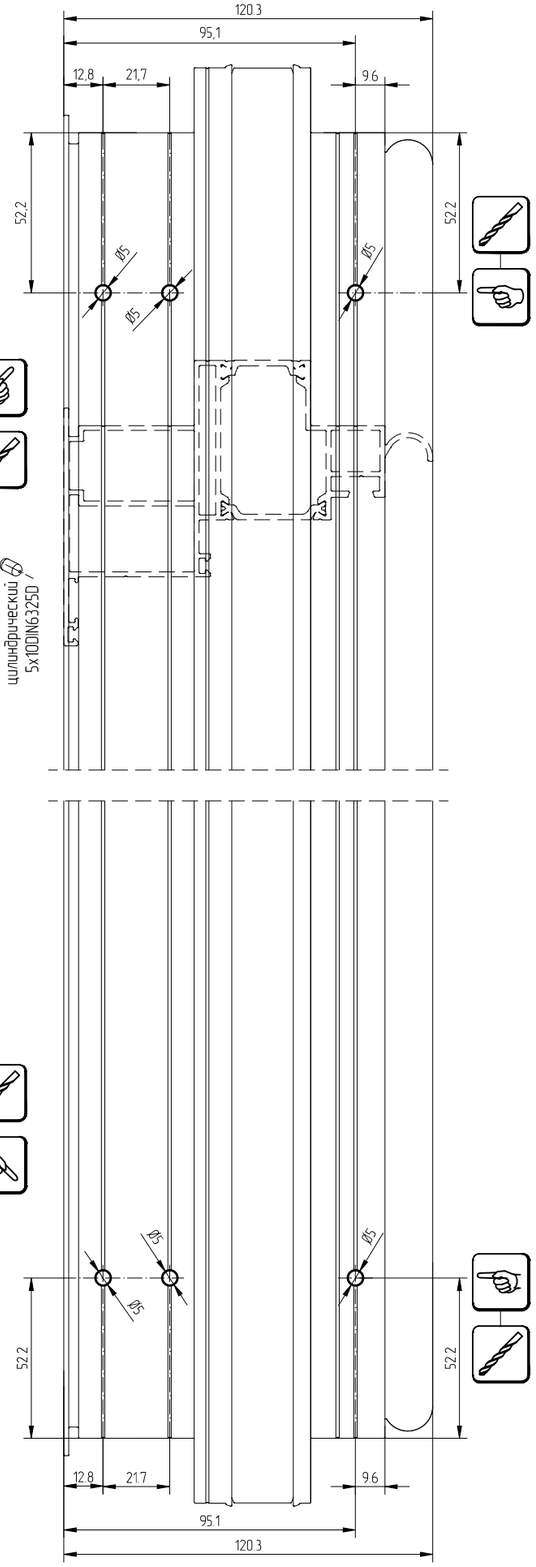

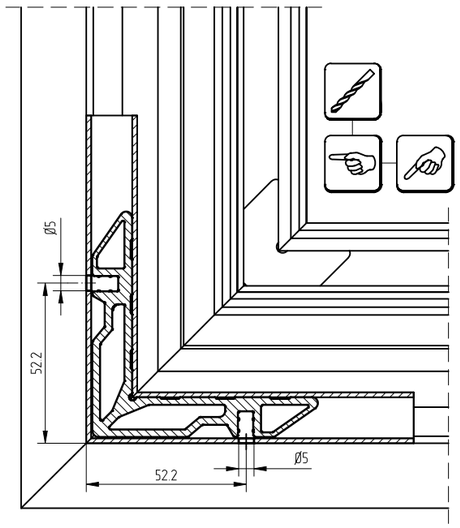

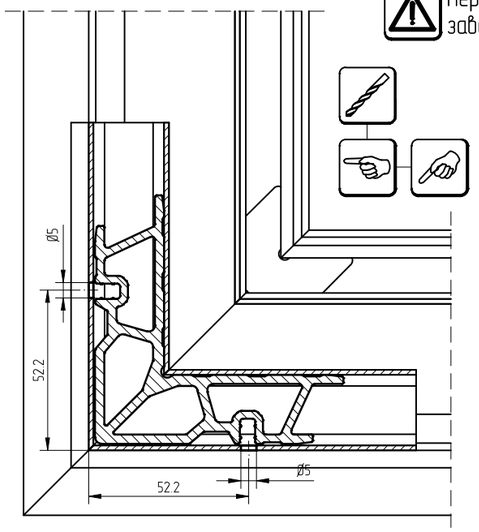

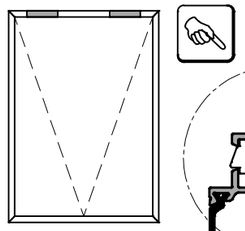

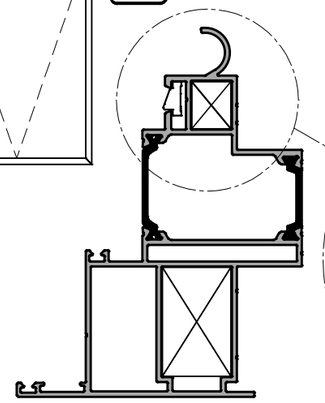
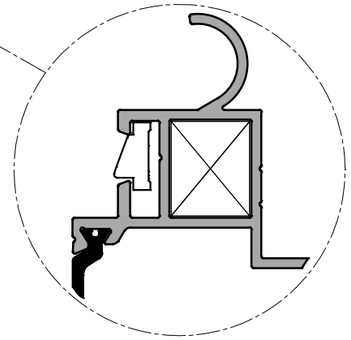
Расположение закладной относительно профиля